Рукав высокого давления PARKER

Обзор рукавов PARKER

Рукав высокого давления PARKER, рабочее давление (МПа)

Тип РВД	Типоразмер РВД										Диапазон температур	Усиление	Фитинг	Стр.
	6	8	10	12	16	20	25	32	38	50				
421SN	22,5	21,5	18	16	13	10,5	8,8	6,3	5	4	-40°...+100°C	1 стальная оплетка	48	65
492	28	25	22,5	19	15	15	11	-	-	-	-40°...+100°C	1 стальная оплетка	46	65
301SN	40	35	33	27,5	25	21,5	16,5	12,5	9	8	-40°...+100°C	2 стальные оплетки	48	66
462	42,5	40	35	31	28	28	21	-	-	-	-40°...+100°C	2 стальные оплетки	46	66
461LT	42,5	40	35	31	28	28	21	-	-	-	-50°...+100°C	2 стальные оплетки	46	67
471TC	40	36	35	29,7	25	21,5	17,5	-	-	-	-40°...+100°C	2 стальные оплетки	48	67
372	-	-	44,5	41,5	35	35	28	-	-	-	-40°...+100°C	3 стальные оплетки	70	68
371LT	-	-	45	41,5	35	35	28	-	-	-	-50°...+100°C	3 стальные оплетки	70	68
701	-	-	45	41,5	35	35	28	21	18,5	-	-40°...+100°C	4 стальные навивки	70	69
731	-	-	-	-	-	42	38	32	29	25	-40°...+100°C	4 стальные навивки	73	69
R35	-	-	-	-	-	35	35	35	35	35	-40°...+125°C	4 или 6 стальных навивок	71	70
R42	-	-	-	-	-	-	42	42	42	42	-40°...+100°C	4 или 6 стальных навивок	71	70

Фитинги серии 46/48.....71
Фитинги серии 70 102
Фитинги серии 71 116
Фитинги серии 73 130

ЭФФЕКТИВНЫЕ РЕШЕНИЯ сложных технических задач

Рукава высокого давления PARKER

421SN (EN 853 1SN — ISO1436 тип 1 — SAE100R1AT)

- Общее применение в гидроприводах среднего давления (жидкости на нефтяной основе, водно-гликолевые жидкости, смазочные масла, воздух, вода). Для воздуха под давлением свыше 1,7 МПа необходимо заказывать шланг с перфорированным наружным слоем. При монтаже фитинга не требуется снятие слоя резины.
- Внутренняя трубка: нитрил (NBR).
- Изоляционный слой: один спиральный слой высококачественной стальной проволоки.
- Покрытие: синтетический каучук.
- Цвет: черный.
- Диапазон температур: от -40°C до +100°C.
- Исключение: Воздух макс. +70°C; Вода макс. +85°C.
- Фитинг серии 48.

Модель											
	DN	размер	мм	дюйм	мм	МПа	psi	МПа	psi	мм	кг/м
421SN-4	6	-4	6,3	1/4	13,4	22,5	3250	90,0	13000	100	0,24
421SN-5	8	-5	7,9	5/16	15,0	21,5	3125	86,0	12500	115	0,27
421SN-6	10	-6	9,5	3/8	17,4	18,0	2600	72,0	10400	130	0,34
421SN-8	12	-8	12,7	1/2	20,7	16,0	2325	64,0	9300	180	0,43
421SN-10	16	-10	15,9	5/8	23,9	13,0	1875	52,0	7500	200	0,49
421SN-12	20	-12	19,1	3/4	27,8	10,5	1525	42,0	6100	240	0,63
421SN-16	25	-16	25,4	1	35,8	8,8	1275	35,0	5100	300	0,94
421SN-20	32	-20	31,8	1-1/4	44,8	6,3	900	25,0	3600	420	1,19
421SN-24	40	-24	38,1	1-1/2	51,1	5,0	725	20,0	2900	500	1,49
421SN-32	50	-32	50,8	2	64,7	4,0	575	16,0	2300	630	2,23

492 (EN 857 1SC — ISO11237 тип 1SC)

- Общее применение в гидроприводах среднего давления (жидкости на нефтяной основе, водно-гликолевые жидкости, смазочные масла, воздух, вода). Для воздуха под давлением свыше 1,7 МПа необходимо заказывать шланг с перфорированным наружным слоем. При монтаже фитинга не требуется снятие слоя резины.
- Внутренняя трубка: нитрил (NBR).
- Изоляционный слой: один спиральный слой высококачественной стальной проволоки.
- Покрытие: синтетический каучук.
- Цвет: черный.
- Диапазон температур: от -40°C до +100°C.
- Исключение: Воздух макс. +70°C; Вода макс. +85°C.
- Фитинг серии 46.

Модель											
	DN	размер	мм	дюйм	мм	МПа	psi	МПа	psi	мм	кг/м
492-4	6	-4	6,3	1/4	11,5	28,0	4060	112,0	16240	75	0,18
492-5	8	-5	7,9	5/16	13,6	25,0	3625	100,0	14500	85	0,21
492-6	10	-6	9,5	3/8	15,5	22,5	3260	90,0	13050	90	0,25
492-8	12	-8	12,7	1/2	18,9	19,0	2755	76,0	11020	130	0,33
492-10	16	-10	15,9	5/8	22,2	15,0	2175	60,0	8700	150	0,41
492-12	20	-12	19,1	3/4	26,0	15,0	2175	60,0	8700	180	0,56
492-16	25	-16	25,4	1	33,3	11,0	1595	44,0	6380	230	0,75

ЭНЕРПРОМ
ЭФФЕКТИВНЫЕ РЕШЕНИЯ сложных технических задач

301SN (EN 853 2SN — ISO1436 тип 2 — SAE100R2AT)

- Общее применение в гидроприводах среднего давления (жидкости на нефтяной основе, водно-гликолевые жидкости, смазочные масла, воздух, вода). Для воздуха под давлением свыше 1,7 МПа необходимо заказывать шланг с перфорированным наружным слоем. При монтаже фитинга не требуется снятие слоя резины.
- Внутренняя трубка: нитрил (NBR).
- Изоляционный слой: два спиральных слоя высококачественной стальной проволоки.
- Покрытие: синтетический каучук.
- Цвет: черный.
- Диапазон температур: от -40°C до +100°C.
- Исключение: Воздух макс. +70°C; Вода макс. +85°C.
- Фитинг серии 48.

Модель											
	DN	размер	мм	дюйм	мм	МПа	psi	МПа	psi	мм	кг/м
301SN-4	6	-4	6,3	1/4	15,0	40,0	5800	160,0	23200	100	0,39
301SN-5	8	-5	7,9	5/16	16,6	35,0	5075	140,0	20300	115	0,42
301SN-6	10	-6	9,5	3/8	19,0	33,0	4775	132,0	19100	130	0,55
301SN-8	12	-8	12,7	1/2	22,2	27,5	4000	110,0	16000	180	0,67
301SN-10	16	-10	15,9	5/8	25,4	25,0	3600	100,0	14500	200	0,77
301SN-12	20	-12	19,1	3/4	29,3	21,5	3100	86,0	12400	240	1,00
301SN-16	25	-16	25,4	1	38,1	16,5	2400	66,0	9600	300	1,49
301SN-20	32	-20	31,8	1-1/4	47,5	12,5	1800	50,0	7200	420	1,73
301SN-24	40	-24	38,1	1-1/2	55,0	9,0	1300	36,0	5200	500	2,14
301SN-32	50	-32	50,8	2	67,0	8,0	1150	32,0	4600	630	2,96

462 (EN 857 2SC — ISO11237 тип 2SC)

- Требовательные гидравлические системы среднего давления для всех рынков (жидкости на нефтяной основе, водно-гликолевые жидкости, смазочные масла, воздух, вода). Для воздуха под давлением свыше 1,7 МПа необходимо заказывать шланг с перфорированным наружным слоем. При монтаже фитинга не требуется снятие слоя резины.
- Внутренняя трубка: нитрил (NBR).
- Изоляционный слой: два спиральных слоя высококачественной стальной проволоки.
- Покрытие: синтетический каучук.
- Цвет: черный.
- Диапазон температур: от -40°C до +100°C.
- Исключение: Воздух макс. +70°C; Вода макс. +85°C.
- Фитинг серии 46.

Модель											
	DN	размер	мм	дюйм	мм	МПа	psi	МПа	psi	мм	кг/м
462-4	6	-4	6,3	1/4	13,4	42,5	6160	170,0	24640	75	0,30
462-5	8	-5	7,9	5/16	15,0	40,0	5800	160,0	23200	85	0,35
462-6	10	-6	9,5	3/8	17,2	35,0	5075	140,0	20300	90	0,42
462-8	12	-8	12,7	1/2	20,4	31,0	4495	124,0	17980	130	0,52
462-10	16	-10	15,9	5/8	23,9	28,0	4060	112,0	16240	160	0,66
462-12	20	-12	19,1	3/4	27,7	28,0	4060	112,0	16240	195	0,86
462-16	25	-16	25,4	1	35,4	21,0	3045	84,0	12180	250	1,17

461LT (EN 857 2SC)

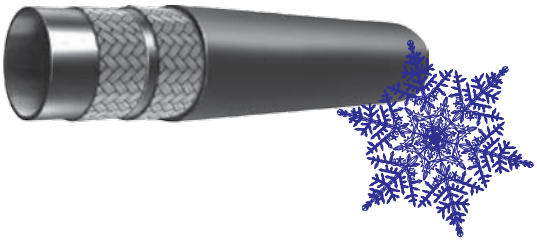

- Мобильные системы, работающие при низкой температуре: машины для лесного хозяйства, холодильные склады (жидкости на нефтяной основе, водно-гликолевые жидкости, смазочные масла, воздух, вода). Озоностойкий. Для воздуха под давлением свыше 1,7 МПа необходимо заказывать шланг с перфорированным наружным слоем.
- Внутренняя трубка: синтетический каучук.
- Изоляционный слой: два спиральных слоя высококачественной стальной проволоки.
- Покрытие: синтетический каучук.
- Цвет: черный.
- Диапазон температур: от -50°C до +100°C.
- Исключение: Воздух макс. +70°C; Вода макс. +85°C.
- Фитинг серии 46.

Модель											
	DN	размер	мм	дюйм	мм	МПа	psi	МПа	psi	мм	кг/м
461LT-4	6	-4	6,3	1/4	13,0	42,5	6160	170,0	24640	75	0,30
461LT-5	8	-5	7,9	5/16	15,0	40,0	5800	160,0	23200	85	0,35
461LT-6	10	-6	9,5	3/8	17,0	35,0	5075	140,0	20300	90	0,42
461LT-8	12	-8	12,7	1/2	21,0	31,0	4495	124,0	17980	130	0,52
461LT-10	16	-10	15,9	5/8	24,0	28,0	4060	112,0	16240	160	0,66
461LT-12	20	-12	19,1	3/4	28,0	28,0	4060	112,0	16240	195	0,86
461LT-16	25	-16	25,4	1	35,0	21,0	3045	84,0	12180	250	1,17

471TC (EN 857 2SC / ISO11237 тип 2SC)

- Жидкости на нефтяной основе, водно-гликолевые жидкости, смазочные масла, воздух, вода. Для воздуха под давлением свыше 1,7 МПа необходимо заказывать шланг с перфорированным наружным слоем.
- Гидравлические системы среднего давления с особыми требованиями к радиусу изгиба шланга.
- Особенности: конструкция шланга No-Skive – компактный дизайн, малый радиус изгиба, ToughCover — износостойкое наружное покрытие.
- Внутренняя трубка: синтетический каучук.
- Изоляционный слой: две высокопрочные оплетки из стальной проволоки.
- Покрытие: синтетический каучук.
- Цвет: черный.
- Диапазон температуры: от -40 °C до +100 °C, исключение: воздух — макс. +70 °C, вода — макс. +85 °C.
- Фитинг серии 48.

Модель											
	DN	размер	мм	дюйм	мм	МПа	psi	МПа	psi	мм	кг/м
471TC-4	6	-4	6,3	1/4	13,0	40,0	5800	160,0	23200	50	0,30
471TC-5	8	-5	7,9	5/16	15,0	36,0	5250	144,0	21000	55	0,35
471TC-6	10	-6	9,5	3/8	17,0	35,0	5075	140,0	20000	65	0,42
471TC-8	12	-8	12,7	1/2	20,0	29,7	4250	119,0	17000	90	0,52
471TC-10	16	-10	15,9	5/8	24,0	25,0	3625	100,0	14500	100	0,66
471TC-12	20	-12	19,1	3/4	28,0	21,5	3125	86,0	12500	120	0,86
471TC-16	25	-16	25,4	1	35,0	17,5	2500	70,0	10000	150	1,17

Энерпром
ЭФФЕКТИВНЫЕ РЕШЕНИЯ сложных технических задач

372 (спецификация PARKER)

- Жидкости на нефтяной основе, водно-гликолевые жидкости, смазочные масла, воздух, вода. Для воздуха под давлением свыше 1,7 МПа необходимо заказывать шланг с перфорированным наружным слоем.
- Общее применение в гидроприводах высокого давления, где требуется минимальный радиус изгиба.
- Особенности: конструкция шланга No-Skive – компактный дизайн, внутренняя трубка из нитрила (NBR) позволяет применять шланг с широкой номенклатурой рабочих жидкостей, шланг соответстует нормам DNV, GL, LR.
- Внутренняя трубка: нитрил (NBR).
- Изоляционный слой: три высокопроочные оплетки из стальной проволоки.
- Покрытие: синтетический каучук.
- Цвет: черный.
- Диапазон температуры: от -40 °C до +100 °C, исключение: воздух — макс. +70 °C, вода и водногликольные смеси — макс. +85 °C.
- Фитинг серии 70.

Модель											
	DN	размер	мм	дюйм	мм	МПа	psi	МПа	psi	мм	кг/м
372-6	10	-6	9,5	3/8	21,4	44,5	6500	180,0	25800	120	0,73
372-8	12	-8	12,7	1/2	24,6	41,5	6000	166,0	24000	160	0,90
372-10	16	-10	15,9	5/8	28,2	35,0	5000	140,0	20000	210	1,09
372-12	20	-12	19,1	3/4	32,2	35,0	5000	140,0	20000	260	1,36
372-16	25	-16	25,4	1	39,7	28,0	4000	112,0	16000	310	1,78

371LT (спецификация PARKER)

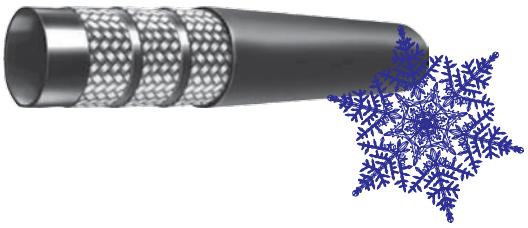

- Мобильные системы, работающие при низкой температуре: машины для лесного хозяйства, холодильные склады (жидкости на нефтяной основе, водно-гликолевые жидкости, смазочные масла, воздух, вода). Озоностойкий. Для воздуха под давлением свыше 1,7 МПа необходимо заказывать шланг с перфорированным наружным слоем.
- Внутренняя трубка: синтетический каучук.
- Изоляционный слой: три спиральных слоя высококачественной стальной проволоки.
- Покрытие: синтетический каучук.
- Цвет: черный.
- Диапазон температур: от -50°C до +100°C.
- Исключение: Воздух макс. +70°C; Вода макс. +85°C.
- Фитинг серии 70.

Модель											
	DN	размер	мм	дюйм	мм	МПа	psi	МПа	psi	мм	кг/м
371LT-6	10	-6	9,5	3/8	21,4	44,5	6500	178,0	26000	120	0,73
371LT-8	12	-8	12,7	1/2	24,6	41,5	6000	166,0	24000	160	0,90
371LT-10	16	-10	15,9	5/8	28,2	35,0	5000	140,0	20000	210	1,09
371LT-12	20	-12	19,1	3/4	32,2	35,0	5000	140,0	20000	260	1,36
371LT-16	25	-16	25,4	1	39,7	28,0	4000	112,0	16000	310	1,78

701 (ISO 3862-1 тип 4SP — EN 856 тип 4SP)

- Гидравлические системы высокого давления для всех рынков (жидкости на нефтяной основе, водно-гликолевые жидкости, смазочные масла, воздух, вода). Для воздуха под давлением свыше 1,7 МПа необходимо заказывать шланг с перфорированным наружным слоем. При монтаже фитинга не требуется снятие слоя резины.
- Внутренняя трубка: синтетический каучук.
- Изоляционный слой: четыре спиральных слоя высококачественной стальной проволоки.
- Покрытие: синтетический каучук.
- Цвет: черный.
- Диапазон температур: от -40°C до +100°C.
- Исключение: Воздух макс. +70°C; Вода макс. +85°C.
- Фитинг серии 70.

Модель	DN	размер	мм	дюйм	мм	МПа	psi	МПа	psi	мм	кг/м
701-6	10	-6	9,5	3/8	21,4	45,0	6500	180,0	26000	180	0,78
701-8	12	-8	12,7	1/2	24,6	41,5	6000	166,0	24000	230	0,93
701-10	16	-10	15,9	5/8	28,2	35,0	5000	140,0	20000	250	1,15
701-12	20	-12	19,1	3/4	32,2	35,0	5000	140,0	20000	300	1,58
701-16	25	-16	25,4	1	39,7	28,0	4000	112,0	16000	340	2,04
701-20	32	-20	31,8	1-1/4	50,3	21,0	3000	84,0	12000	460	3,32
701-24	40	-24	38,1	1-1/2	56,7	18,5	2700	74,0	10800	560	3,70

731 (ISO 3862-1 тип 4SH — EN 856 тип 4SH)

- Общее применение в гидравлических системах высокого давления (жидкости на нефтяной основе, водно-гликолевые жидкости, смазочные масла, воздух, вода). Для воздуха под давлением свыше 1,7 МПа необходимо заказывать шланг с перфорированным наружным слоем. При монтаже фитинга не требуется снятие слоя резины.
- Внутренняя трубка: синтетический каучук.
- Изоляционный слой: четыре спиральных слоя высококачественной стальной проволоки.
- Покрытие: синтетический каучук.
- Цвет: черный.
- Диапазон температур: от -40°C до +100°C.
- Исключение: Воздух макс. +70°C; Вода макс. +85°C.
- Фитинг серии 73.

Модель	DN	размер	мм	дюйм	мм	МПа	psi	МПа	psi	мм	кг/м
731-12	20	-12	19,1	3/4	32,0	42,0	6000	168,0	24000	280	1,72
731-16	25	-16	25,4	1	39,0	38,0	5500	152,0	22000	340	2,14
731-20	32	-20	31,8	1-1/4	45,0	32,0	4700	130,0	18800	460	2,96
731-24	40	-24	38,1	1-1/2	53,0	29,0	4200	116,0	16800	560	3,20
731-32	50	-32	50,8	2	68,0	25,0	3600	100,0	14400	700	5,30

ЭНЕРПРОМ
ЭФФЕКТИВНЫЕ РЕШЕНИЯ сложных технических задач

R35 (ISO 3862 тип R13)

- Общее применение в гидравлических системах высокого давления (жидкости на нефтяной основе, водно-гликолевые жидкости, смазочные масла, воздух, вода). Для воздуха под давлением свыше 1,7 МПа необходимо заказывать шланг с перфорированным наружным слоем. При монтаже фитинга требуется снятие слоя резины.
- Внутренняя трубка: синтетический каучук.
- Изоляционный слой: четыре (-12, -16, -20) или шесть (-24, -32) спиральных слоев высококачественной стальной проволоки.
- Покрытие: синтетический каучук.
- Цвет: черный.
- Диапазон температур: от -40°C до +125°C.
- Исключение: Воздух макс. +70°C; Вода, водно-масляная эмульсия и водно-гликолевые жидкости макс. +85°C.
- Фитинг серии 71.

Модель											
	DN	размер	мм	дюйм	мм	МПа	psi	МПа	psi	мм	кг/м
R35-12	20	-12	19,1	3/4	39,00	35,0	5000	137,0	20000	300	2,30
R35-16	25	-16	25,4	1	39,00	35,0	5000	137,0	20000	300	2,30
R35-20	32	-20	31,8	1-1/4	50,75	35,0	5000	137,0	20000	400	3,80
R35-24	40	-24	38,1	1-1/2	57,00	35,0	5000	137,0	20000	500	4,80
R35-32	50	-32	50,8	2	71,50	35,0	5000	137,0	20000	700	7,00

R42 (ISO 3862-1 тип R15)

- Общее применение в гидравлических системах высокого давления (жидкости на нефтяной основе, водно-гликолевые жидкости, смазочные масла, воздух, вода). Для воздуха под давлением свыше 1,7 МПа необходимо заказывать шланг с перфорированным наружным слоем. При монтаже фитинга требуется снятие слоя резины.
- Внутренняя трубка: синтетический каучук.
- Изоляционный слой: четыре (-16) или шесть (-20, -24, -32) спиральных слоев высококачественной стальной проволоки.
- Покрытие: синтетический каучук.
- Цвет: черный.
- Диапазон температур: от -40°C до +100°C.
- Исключение: Воздух макс. +70°C; Вода, водно-масляная эмульсия и водно-гликолевые жидкости макс. +85°C.
- Фитинг серии 71.

Модель											
	DN	размер	мм	дюйм	мм	МПа	psi	МПа	psi	мм	кг/м
R42-16	25	-16	25,4	1	39,00	42,0	6000	168,0	24000	300	2,30
R42-20	32	-20	31,8	1-1/4	50,75	42,0	6000	168,0	24000	400	3,80
R42-24	40	-24	38,1	1-1/2	57,00	42,0	6000	168,0	24000	500	4,80
R42-32	50	-32	50,8	2	71,50	42,0	6000	168,0	24000	700	7,00

Фитинги PARKER серии 46/48

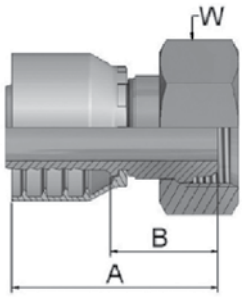

Фитинг серии 46/48, тип DKL(г)

- С гайкой, метрическая резьба, конус 24°/60°, легкая серия.

Фитинг серии 46 для рукавов:	**492, 462, 461LT**
Фитинг серии 48 для рукавов:	**421SN, 301SN, 471TC**

Артикул						Резьба	Трубка	A	B	W
серия 46	серия 48	DN	дюйм	размер	мм		мм	мм	мм	мм
1C346-6-4	1C348-6-4	6	1/4	-4	6,3	M12x1,5	6	46	22	14
1C346-8-4	1C348-8-4	6	1/4	-4	6,3	M14x1,5	8	45	21	17
1C346-10-4	1C348-10-4	6	1/4	-4	6,3	M16x1,5	10	46	22	19
1C346-10-5	1C348-10-5	8	5/16	-5	7,9	M16x1,5	10	46	22	19
1C346-12-5	1C348-12-5	8	5/16	-5	7,9	M18x1,5	12	46	22	22
1C346-10-6	1C348-10-6	10	3/8	-6	9,5	M16x1,5	10	47	24	19
1C346-12-6	1C348-12-6	10	3/8	-6	9,5	M18x1,5	12	46	23	22
1C346-15-8	1C348-15-8	12	1/2	-8	12,7	M22x1,5	15	48	25	27
1C346-15-10	1C348-15-10	16	5/8	-10	15,9	M22x1,5	15	52	27	27
1C346-18-10	1C348-18-10	16	5/8	-10	15,9	M26x1,5	18	51	26	32
1C346-22-12	1C348-22-12	20	3/4	-12	19,1	M30x2	22	54	28	36
1C346-28-16	1C348-28-16	25	1	-16	25,4	M36x2	28	63	33	41
1C346-35-20		32	1-1/4	-20	31,8	M45x2	35	62	24	50

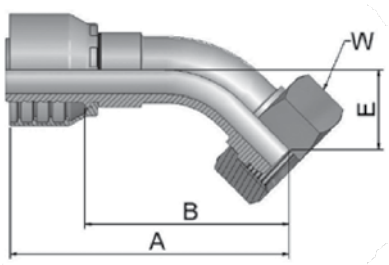

Фитинг серии 46/48, тип DKL(г)-45

- С гайкой, метрическая резьба, конус 24°/60°, изгиб 45°, легкая серия.

Фитинг серии 46 для рукавов:	**492, 462, 461LT**
Фитинг серии 48 для рукавов:	**421SN, 301SN, 471TC**

Артикул						Резьба	Трубка	A	B	E	W
серия 46	серия 48	DN	дюйм	размер	мм		мм	мм	мм	мм	мм
	1C448-8-4	6	1/4	-4	6,3	M14x1,5	8	57	33	14	17
	1C448-10-5	8	5/16	-5	7,9	M16x1,5	10	58	34	15	19
	1C448-12-6	10	3/8	-6	9,5	M18x1,5	12	67	44	18	22
	1C448-15-8	12	1/2	-8	12,7	M22x1,5	15	68	45	19	27

ЭНЕРПРОМ
ЭФФЕКТИВНЫЕ РЕШЕНИЯ сложных технических задач

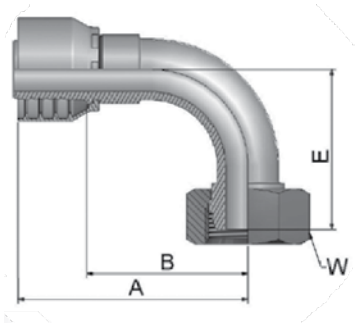

Фитинг серии 46/48, тип DKL(г)-90

- С гайкой, метрическая резьба, конус 24°/60°, изгиб 90°, легкая серия.

Фитинг серии 46 для рукавов:	**492, 462, 461LT**
Фитинг серии 48 для рукавов:	**421SN, 301SN, 471TC**

Артикул		◎				Резьба	Трубка	A	B	E	W
серия 46	серия 48	DN	дюйм	размер	мм		мм	мм	мм	мм	мм
1C546-6-4	1C548-6-4	6	1/4	-4	6,3	M12x1,5	6	49	25	29	14
1C546-8-4	1C548-8-4	6	1/4	-4	6,3	M14x1,5	8	48	25	26	17
1C546-10-4	1C548-10-4	6	1/4	-4	6,3	M16x1,5	10	49	25	27	19
1C546-10-5	1C548-10-5	8	5/16	-5	7,9	M16x1,5	10	61	38	33	19
	1C548-12-5	8	5/16	-5	7,9	M18x1,5	12	50	26	28	22
1C546-10-6	1C548-10-6	10	3/8	-6	9,5	M16x1,5	10	58	35	35	19
1C546-12-6	1C548-12-6	10	3/8	-6	9,5	M18x1,5	12	58	35	34	22
1C546-15-8	1C548-15-8	12	1/2	-8	12,7	M22x1,5	15	64	41	39	27
1C546-18-10	1C548-18-10	16	5/8	-10	15,9	M26x1,5	18	66	41	43	32
1C546-22-12	1C548-22-12	20	3/4	-12	19,1	M30x2	22	80	54	51	36
1C546-28-16	1C548-28-16	25	1	-16	25,4	M36x2	28	100	70	70	41

ЭФФЕКТИВНЫЕ РЕШЕНИЯ сложных технических задач

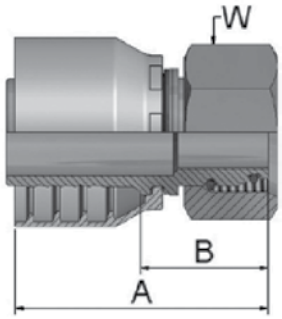

Фитинг серии 46/48, тип DKOL(г)

- С гайкой, метрическая резьба, конус 24°, легкая серия.

Фитинг серии 46 для рукавов:	**492, 462, 461LT**
Фитинг серии 48 для рукавов:	**421SN, 301SN, 471TC**

Артикул		◎				Резьба	Трубка	A	B	W
серия 46	серия 48	DN	дюйм	размер	мм		мм	мм	мм	мм
1CA46-6-4	1CA48-6-4	6	1/4	-4	6,3	M12x1,5	6	46	22	14
1CA46-8-4	1CA48-8-4	6	1/4	-4	6,3	M14x1,5	8	46	22	17
1CA46-10-4	1CA48-10-4	6	1/4	-4	6,3	M16x1,5	10	46	22	19
1CA46-12-4	1CA48-12-4	6	1/4	-4	6,3	M18x1,5	12	46	22	22
1CA46-8-5	1CA48-8-5	8	5/16	-5	7,9	M14x1,5	8	51	26	17
1CA46-10-5	1CA48-10-5	8	5/16	-5	7,9	M16x1,5	10	46	22	19
1CA46-12-5	1CA48-12-5	8	5/16	-5	7,9	M18x1,5	12	46	23	22
1CA46-8-6	1CA48-8-6	10	3/8	-6	9,5	M14x1,5	8	49	26	17
1CA46-10-6	1CA48-10-6	10	3/8	-6	9,5	M16x1,5	10	46	23	19
1CA46-12-6	1CA48-12-6	10	3/8	-6	9,5	M18x1,5	12	46	23	22
1CA46-15-6	1CA48-15-6	10	3/8	-6	9,5	M22x1,5	15	47	24	27
1CA46-18-6	1CA48-18-6	10	3/8	-6	9,5	M26x1,5	18	50	28	32
1CA46-12-8	1CA48-12-8	12	1/2	-8	12,7	M18x1,5	12	50	26	22
1CA46-15-8	1CA48-15-8	12	1/2	-8	12,7	M22x1,5	15	50	26	27
1CA46-18-8	1CA48-18-8	12	1/2	-8	12,7	M26x1,5	18	49	25	32
1CA46-15-10	1CA48-15-10	16	5/8	-10	15,9	M22x1,5	15	54	29	27
1CA46-18-10	1CA48-18-10	16	5/8	-10	15,9	M26x1,5	18	51	26	32
1CA46-18-12	1CA48-18-12	20	3/4	-12	19,1	M26x1,5	18	51	25	32
1CA46-22-10	1CA48-22-10	16	5/8	-10	15,9	M30x2	22	55	30	36
1CA46-22-12	1CA48-22-12	20	3/4	-12	19,1	M30x2	22	56	30	36
1CA46-28-12	1CA48-28-12	20	3/4	-12	19,1	M36x2	28	61	35	41
1CA46-22-16	1CA48-22-16	25	1	-16	25,4	M30x2	22	60	30	36
1CA46-28-16	1CA48-28-16	25	1	-16	25,4	M36x2	28	63	33	41
1CA46-35-16	1CA48-35-16	25	1	-16	25,4	M45x2	35	63	33	50
	1CA48-28-20	32	1-1/4	-20	31,8	M36x2	28	81	34	41
1CA46-35-20		32	1-1/4	-20	31,8	M45x2	35	66	28	50
	1CA48-35-20	32	1-1/4	-20	31,8	M45x2	35	82	35	50
	1CA48-42-24	40	1-1/2	-24	38,1	M52x2	42	77	39	60
	1CA48-42-24C	40	1-1/2	-24	38,1	M52x2	42	77	39	60

ЭНЕРПРОМ
ЭФФЕКТИВНЫЕ РЕШЕНИЯ сложных технических задач

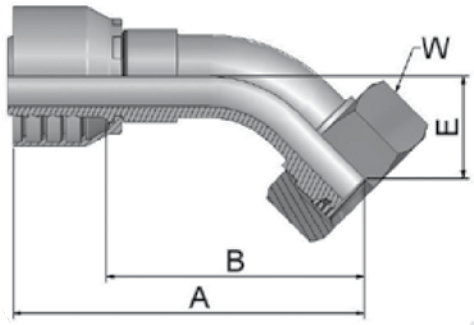

Фитинг серии 46/48, тип DKOL(г)-45

- С гайкой, метрическая резьба, конус 24°, изгиб 45°, легкая серия.

Фитинг серии 46 для рукавов:	**492, 462, 461LT**
Фитинг серии 48 для рукавов:	**421SN, 301SN, 471TC**

Артикул		◎				Резьба	Трубка	A	B	E	W
серия 46	серия 48	DN	дюйм	размер	мм		мм	мм	мм	мм	мм
1CE46-6-4	1CE48-6-4	6	1/4	-4	6,3	M12x1,5	6	70	46	19	14
1CE46-8-4	1CE48-8-4	6	1/4	-4	6,3	M14x1,5	8	59	35	16	17
1CE46-8-4	1CE48-8-4	6	1/4	-4	6,3	M14x1,5	8	59	35	16	17
1CE46-10-4	1CE48-10-4	6	1/4	-4	6,3	M16x1,5	10	59	35	16	19
1CE46-12-4	1CE48-12-4	6	1/4	-4	6,3	M18x1,5	12	59	36	16	22
1CE46-8-5	1CE48-8-5	8	5/16	-5	7,9	M14x1,5	8	64	41	19	17
1CE46-10-5	1CE48-10-5	8	5/16	-5	7,9	M16x1,5	10	67	44	16	19
1CE46-12-5	1CE48-12-5	8	5/16	-5	7,9	M18x1,5	12	62	38	17	22
1CE46-10-6	1CE48-10-6	10	3/8	-6	9,5	M16x1,5	10	68	45	20	19
1CE46-12-6	1CE48-12-6	10	3/8	-6	9,5	M18x1,5	12	68	45	19	22
1CE46-15-6	1CE48-15-6	10	3/8	-6	9,5	M22x1,5	15	69	46	20	27
1CE46-12-8	1CE48-12-8	12	1/2	-8	12,7	M18x1,5	12	74	51	23	22
1CE46-15-8	1CE48-15-8	12	1/2	-8	12,7	M22x1,5	15	71	47	22	27
1CE46-18-8	1CE48-18-8	12	1/2	-8	12,7	M26x1,5	18	71	47	22	32
1CE46-15-10	1CE48-15-10	16	5/8	-10	15,9	M22x1,5	15	79	54	26	27
1CE46-18-10	1CE48-18-10	16	5/8	-10	15,9	M26x1,5	18	76	50	23	32
1CE46-22-10	1CE48-22-10	16	5/8	-10	15,9	M30x2	22	82	57	24	36
1CE46-18-12	1CE48-18-12	20	3/4	-12	19,1	M26x1,5	18	90	64	28	32
1CE46-22-12	1CE48-22-12	20	3/4	-12	19,1	M30x2	22	89	62	26	36
1CE46-28-12	1CE48-28-12	20	3/4	-12	19,1	M36x2	28	90	64	28	41
1CE46-22-16	1CE48-22-16	25	1	-16	25,4	M30x2	22	108	78	33	36
1CE46-28-16	1CE48-28-16	25	1	-16	25,4	M36x2	28	113	83	33	41
1CE46-35-20		32	1-1/4	-20	31,8	M45x2	35	130	92	32	50
	1CE48-35-20	32	1-1/4	-20	31,8	M45x2	35	141	94	38	50
	1CE48-42-24	40	1-1/2	-24	38,1	M52x2	42	155	117	49	60
	1CE48-42-24C	40	1-1/2	-24	38,1	M52x2	42	155	117	49	60

ЭФФЕКТИВНЫЕ РЕШЕНИЯ сложных технических задач

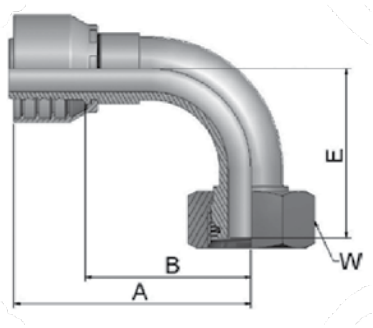

Фитинг серии 46/48, тип DKOL(г)-90

- С гайкой, метрическая резьба, конус 24°, изгиб 90°, легкая серия.

Фитинг серии 46 для рукавов:	**492, 462, 461LT**
Фитинг серии 48 для рукавов:	**421SN, 301SN, 471TC**

Артикул						Резьба	Трубка	A	B	E	W
серия 46	серия 48	DN	дюйм	размер	мм		мм	мм	мм	мм	мм
1CF46-6-4	1CF48-6-4	6	1/4	-4	6,3	M12x1,5	6	57	33	33	14
1CF46-8-4	1CF48-8-4	6	1/4	-4	6,3	M14x1,5	8	51	28	29	17
1CF46-10-4	1CF48-10-4	6	1/4	-4	6,3	M16x1,5	10	50	26	29	19
1CF46-12-4	1CF48-12-4	6	1/4	-4	6,3	M18x1,5	12	50	26	29	22
1CF46-8-5	1CF48-8-5	8	5/16	-5	7,9	M14x1,5	8	63	39	34	17
1CF46-10-5	1CF48-10-5	8	5/16	-5	7,9	M16x1,5	10	61	37	29	19
1CF46-12-5	1CF48-12-5	8	5/16	-5	7,9	M18x1,5	12	61	37	30	22
1CF46-10-6	1CF48-10-6	10	3/8	-6	9,5	M16x1,5	10	60	37	37	19
1CF46-12-6	1CF48-12-6	10	3/8	-6	9,5	M18x1,5	12	58	35	36	22
1CF46-15-6	1CF48-15-6	10	3/8	-6	9,5	M22x1,5	15	58	35	36	27
1CF46-18-6	1CF48-18-6	10	3/8	-6	9,5	M26x1,5	18	63	40	38	32
1CF46-12-8	1CF48-12-8	12	1/2	-8	12,7	M18x1,5	12	63	39	45	22
1CF46-15-8	1CF48-15-8	12	1/2	-8	12,7	M22x1,5	15	61	37	43	27
1CF46-18-8	1CF48-18-8	12	1/2	-8	12,7	M26x1,5	18	65	41	43	32
1CF46-15-10	1CF48-15-10	16	5/8	-10	15,9	M22x1,5	15	66	41	50	27
1CF46-18-10	1CF48-18-10	16	5/8	-10	15,9	M26x1,5	18	66	41	45	32
1CF46-22-10	1CF48-22-10	16	5/8	-10	15,9	M30x2	22	71	46	47	36
1CF46-18-12	1CF48-18-12	20	3/4	-12	19,1	M26x1,5	18	80	54	56	32
1CF46-22-12	1CF48-22-12	20	3/4	-12	19,1	M30x2	22	80	54	55	36
1CF46-28-12	1CF48-28-12	20	3/4	-12	19,1	M36x2	28	76	50	57	41
1CF46-22-16	1CF48-22-16	25	1	-16	25,4	M30x2	22	102	72	74	36
1CF46-28-16	1CF48-28-16	25	1	-16	25,4	M36x2	28	100	70	71	41
	1CF48-22-20	32	1-1/4	-20	31,8	M30x2	22	130	83	81	36
	1CF48-28-20	32	1-1/4	-20	31,8	M36x2	28	130	83	81	41
1CF46-35-20		32	1-1/4	-20	31,8	M45x2	35	124	87	79	50
	1CF48-35-20	32	1-1/4	-20	31,8	M45x2	35	130	83	79	50
	1CF48-42-24	40	1-1/2	-24	38,1	M52x2	42	139	101	101	60
	1CF48-42-24C	40	1-1/2	-24	38,1	M52x2	42	138	101	101	60

ЭНЕРПРОМ
ЭФФЕКТИВНЫЕ РЕШЕНИЯ сложных технических задач

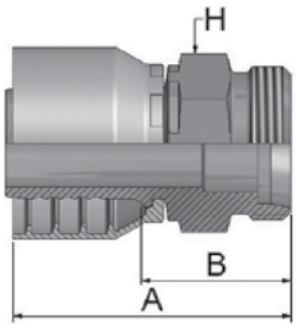

Фитинг серии 46/48, тип DKOL(ш)

- Метрическая резьба, конус 24°, легкая серия.

Фитинг серии 46 для рукавов:	**492, 462, 461LT**
Фитинг серии 48 для рукавов:	**421SN, 301SN, 471TC**

Артикул		◎				Резьба	Трубка	A	B	H
серия 46	серия 48	DN	дюйм	размер	мм		мм	мм	мм	мм
1D046-6-4	1D048-6-4	6	1/4	-4	6,3	M12x1,5	6	44	20	12
1D046-8-4	1D048-8-4	6	1/4	-4	6,3	M14x1,5	8	46	22	14
1D046-10-4	1D048-10-4	6	1/4	-4	6,3	M16x1,5	10	48	24	17
1D046-12-4	1D048-12-4	6	1/4	-4	6,3	M18x1,5	12	48	24	19
1D046-8-5	1D048-8-5	8	5/16	-5	7,9	M14x1,5	8	44	20	14
1D046-10-5	1D048-10-5	8	5/16	-5	7,9	M16x1,5	10	48	24	17
1D046-12-5	1D048-12-5	8	5/16	-5	7,9	M18x1,5	12	48	24	19
1D046-10-6	1D048-10-6	10	3/8	-6	9,5	M16x1,5	10	47	24	17
1D046-12-6	1D048-12-6	10	3/8	-6	9,5	M18x1,5	12	47	24	19
1D046-15-6	1D048-15-6	10	3/8	-6	9,5	M22x1,5	15	49	26	22
1D046-12-8	1D046-12-8	12	1/2	-8	12,7	M18x1,5	12	47	23	19
1D046-15-8	1D048-15-8	12	1/2	-8	12,7	M22x1,5	15	50	26	22
1D046-18-8	1D048-18-8	12	1/2	-8	12,7	M26x1,5	18	53	29	27
1D046-15-10	1D048-15-10	16	5/8	-10	15,9	M22x1,5	15	55	30	27
1D046-18-10	1D048-18-10	16	5/8	-10	15,9	M26x1,5	18	55	30	27
1D046-18-12	1D048-18-12	20	3/4	-12	19,1	M26x1,5	18	55	29	27
1D046-22-12	1D048-22-12	20	3/4	-12	19,1	M30x2	22	59	33	30
1D046-28-12	1D048-28-12	20	3/4	-12	19,1	M36x2	28	60	34	36
1D046-28-16	1D048-28-16	25	1	-16	25,4	M36x2	28	65	35	36
1D046-35-20		32	1-1/4	-20	31,8	M45x2	35	78	40	46
	1D048-35-20	32	1-1/4	-20	31,8	M45x2	35	85	38	46
	1D048-42-24	40	1-1/2	-24	38,1	M52x2	42	77	39	55
	1D048-42-24C	40	1-1/2	-24	38,1	M52x2	42	77	39	55

ЭФФЕКТИВНЫЕ РЕШЕНИЯ сложных технических задач

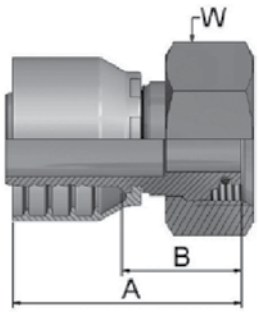

Фитинг серии 46/48, тип DKOS(г)

- С гайкой, метрическая резьба, конус 24°, тяжелая серия.

Фитинг серии 46 для рукавов:	**492, 462, 461LT**
Фитинг серии 48 для рукавов:	**421SN, 301SN, 471TC**

Артикул		◎				Резьба	Трубка	A	B	W
серия 46	серия 48	DN	дюйм	размер	мм		мм	мм	мм	мм
1C946-6-4	1C948-6-4	6	1/4	-4	6,3	M14x1,5	6	48	26	17
1C946-8-4	1C948-8-4	6	1/4	-4	6,3	M16x1,5	8	47	23	19
1C946-10-4	1C948-10-4	6	1/4	-4	6,3	M18x1,5	10	46	22	22
1C946-12-4	1C948-12-4	6	1/4	-4	6,3	M20x1,5	12	48	24	24
1C946-14-4	1C948-14-4	6	1/4	-4	6,3	M22x1,5	14	48	24	27
1C946-8-5	1C948-8-5	8	5/16	-5	7,9	M16x1,5	8	46	23	19
1C946-10-5	1C948-10-5	8	5/16	-5	7,9	M18x1,5	10	46	22	22
1C946-12-5	1C948-12-5	8	5/16	-5	7,9	M20x1,5	12	48	24	24
1C946-14-5	1C948-14-5	8	5/16	-5	7,9	M22x1,5	14	48	24	27
1C946-16-5	1C948-16-5	8	5/16	-5	7,9	M24x1,5	16	52	28	30
1C946-8-6	1C948-8-6	10	3/8	-6	9,5	M16x1,5	8	49	26	19
1C946-10-6	1C948-10-6	10	3/8	-6	9,5	M18x1,5	10	45	23	22
1C946-10-6	1C948-10-6	10	3/8	-6	9,5	M18x1,5	10	45	23	22
1C946-12-6	1C948-12-6	10	3/8	-6	9,5	M20x1,5	12	48	25	24
1C946-14-6	1C948-14-6	10	3/8	-6	9,5	M22x1,5	14	47	24	27
1C946-16-6	1C948-16-6	10	3/8	-6	9,5	M24x1,5	16	50	28	30
1C946-12-8	1C948-12-8	12	1/2	-8	12,7	M20x1,5	12	52	28	24
1C946-14-8	1C948-14-8	12	1/2	-8	12,7	M22x1,5	14	48	24	27
1C946-16-8	1C948-16-8	12	1/2	-8	12,7	M24x1,5	16	52	28	30
1C946-20-8	1C948-20-8	12	1/2	-8	12,7	M30x2	20	53	29	36
1C946-16-10	1C948-16-10	16	5/8	-10	15,9	M24x1,5	16	54	28	30
1C946-20-10	1C948-20-10	16	5/8	-10	15,9	M30x2	20	53	28	36
1C946-20-12	1C948-20-12	20	3/4	-12	19,1	M30x2	20	56	30	36
1C946-25-12	1C948-25-12	20	3/4	-12	19,1	M36x2	25	61	35	46
1C946-25-16	1C948-25-16	25	1	-16	25,4	M36x2	25	63	33	46
1C946-30-16	1C948-30-16	25	1	-16	25,4	M42x2	30	67	38	50
1C946-38-20°		32	1-1/4	-20	31,8	M52x2	38	69	32	60
	1C948-38-20°	32	1-1/4	-20	31,8	M52x2	38	80	33	60

ЭНЕРПРОМ
ЭФФЕКТИВНЫЕ РЕШЕНИЯ сложных технических задач

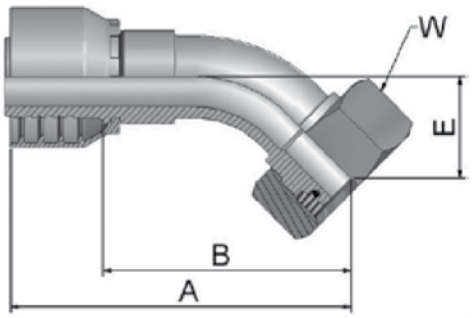

Фитинг серии 46/48, тип DKOS(г)-45

- С гайкой, метрическая резьба, конус 24°, изгиб 45°, тяжелая серия.

Фитинг серии 46 для рукавов:	**492, 462, 461LT**
Фитинг серии 48 для рукавов:	**421SN, 301SN, 471TC**

Артикул		◎				Резьба	Трубка	A	B	E	W
серия 46	серия 48	DN	дюйм	размер	мм		мм	мм	мм	мм	мм
10C46-6-4	10C48-6-4	6	1/4	-4	6,3	M14x1,5	6	61	37	17	17
10C46-8-4	10C48-8-4	6	1/4	-4	6,3	M16x1,5	8	59	35	16	19
10C46-10-4	10C48-10-4	6	1/4	-4	6,3	M18x1,5	10	59	35	16	22
10C46-12-4	10C48-12-4	6	1/4	-4	6,3	M20x1,5	12	72	48	17	24
10C46-10-5	10C48-10-5	8	5/16	-5	7,9	M18x1,5	10	62	38	17	22
10C46-12-5	10C48-12-5	8	5/16	-5	7,9	M20x1,5	12	71	47	17	24
10C46-10-6	10C48-10-6	10	3/8	-6	9,5	M18x1,5	10	70	47	19	22
10C46-12-6	10C48-12-6	10	3/8	-6	9,5	M20x1,5	12	69	46	20	24
10C46-14-6	10C48-14-6	10	3/8	-6	9,5	M22x1,5	14	69	46	20	27
10C46-14-8	10C48-14-8	12	1/2	-8	12,7	M22x1,5	14	70	46	22	27
10C46-16-8	10C48-16-8	12	1/2	-8	12,7	M24x1,5	16	72	49	23	30
10C46-16-10	10C48-16-10	16	5/8	-10	15,9	M24x1,5	16	78	52	24	30
10C46-20-10	10C48-20-10	16	5/8	-10	15,9	M30x2	20	77	51	25	36
10C46-20-12	10C48-20-12	20	3/4	-12	19,1	M30x2	20	91	65	28	36
10C46-25-12	10C48-25-12	20	3/4	-12	19,1	M36x2	25	91	65	29	46
10C46-25-16		25	1	-16	25,4	M36x2	25	110	80	33	46
	10C48-25-16	25	1	-16	25,4	M36x2	30	110	80	33	46
10C46-30-16	10C48-30-16	25	1	-16	25,4	M42x2	30	116	86	36	50
10C46-38-20°		32	1-1/4	-20	31,8	M52x2	38	136	98	38	60
	10C48-38-20°	32	1-1/4	-20	31,8	M52x2	38	142	95	38	60

ЭФФЕКТИВНЫЕ РЕШЕНИЯ сложных технических задач

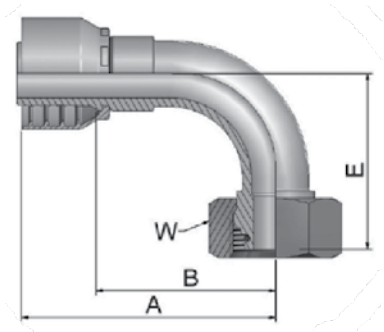

Фитинг серии 46/48, тип DKOS(г)-90

- С гайкой, метрическая резьба, конус 24°, изгиб 90°, тяжелая серия.

Фитинг серии 46 для рукавов:	**492, 462, 461LT**
Фитинг серии 48 для рукавов:	**421SN, 301SN, 471TC**

Артикул		◎				Резьба	Трубка	A	B	E	W
серия 46	серия 48	DN	дюйм	размер	мм		мм	мм	мм	мм	мм
11C46-6-4	11C48-6-4	6	1/4	-4	6,3	M14x1,5	6	62	38	32	17
11C46-8-4	11C48-8-4	6	1/4	-4	6,3	M16x1,5	8	50	26	29	19
11C46-10-4	11C48-10-4	6	1/4	-4	6,3	M18x1,5	10	50	26	29	22
11C46-12-4	11C48-12-4	6	1/4	-4	6,3	M20x1,5	12	62	38	31	24
11C46-10-5	11C48-10-5	8	5/16	-5	7,9	M18x1,5	10	60	36	31	22
11C46-12-5	11C48-12-5	8	5/16	-5	7,9	M20x1,5	12	60	36	32	24
11C46-10-6	11C48-10-6	10	3/8	-6	9,5	M18x1,5	10	59	36	36	22
11C46-12-6	11C48-12-6	10	3/8	-6	9,5	M20x1,5	12	58	35	37	24
11C46-14-6	11C48-14-6	10	3/8	-6	9,5	M22x1,5	14	58	35	37	27
11C46-14-8	11C48-14-8	12	1/2	-8	12,7	M22x1,5	14	62	38	42	27
11C46-16-8	11C48-16-8	12	1/2	-8	12,7	M24x1,5	16	61	37	45	30
11C46-16-10	11C48-16-10	16	5/8	-10	15,9	M24x1,5	16	66	41	48	30
11C46-20-10	11C48-20-10	16	5/8	-10	15,9	M30x2	20	65	40	48	36
11C46-20-12	11C48-20-12	20	3/4	-12	19,1	M30x2	20	80	54	58	36
11C46-25-10	11C48-25-10	16	5/8	-10	15,9	M36x2	25	65	40	52	46
11C46-25-12	11C48-25-12	20	3/4	-12	19,1	M36x2	25	80	54	59	46
11C46-25-16	11C48-25-16	25	1	-16	25,4	M36x2	25	102	72	71	46
11C46-30-16	11C48-30-16	25	1	-16	25,4	M42x2	30	105	75	75	50
11C46-38-20°		32	1-1/4	-20	31,8	M52x2	38	124	86	80	60
	11C48-38-20°	32	1-1/4	-20	31,8	M52x2	38	130	83	80	60

ЭФФЕКТИВНЫЕ РЕШЕНИЯ сложных технических задач

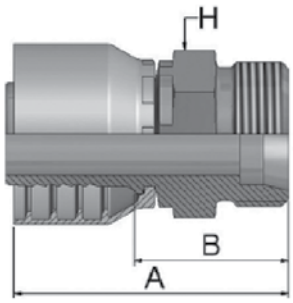

Фитинг серии 46/48, тип DKOS(ш)

- Метрическая резьба, конус 24°, тяжелая серия.

Фитинг серии 46 для рукавов:	**492, 462, 461LT**
Фитинг серии 48 для рукавов:	**421SN, 301SN, 471TC**

Артикул		◎				Резьба	Трубка	A	B	W
серия 46	серия 48	DN	дюйм	размер	мм		мм	мм	мм	мм
1D246-6-4	1D248-6-4	6	1/4	-4	6,3	M14x1,5	6	48	24	14
1D246-8-4	1D248-8-4	6	1/4	-4	6,3	M16x1,5	8	48	24	17
1D246-10-4	1D248-10-4	6	1/4	-4	6,3	M18x1,5	10	50	26	19
1D246-12-4	1D248-12-4	6	1/4	-4	6,3	M20x1,5	12	49	26	22
1D246-8-5	1D248-8-5	8	5/16	-5	7,9	M16x1,5	8	48	24	17
1D246-10-5	1D248-10-5	8	5/16	-5	7,9	M18x1,5	10	50	26	19
1D246-12-5	1D248-12-5	8	5/16	-5	7,9	M20x1,5	12	50	26	22
1D246-14-5	1D248-14-5	8	5/16	-5	7,9	M22x1,5	14	51	28	22
1D246-10-6	1D248-10-6	10	3/8	-6	9,5	M18x1,5	10	50	27	19
1D246-12-6	1D248-12-6	10	3/8	-6	9,5	M20x1,5	12	49	26	22
1D246-14-6	1D248-14-6	10	3/8	-6	9,5	M22x1,5	14	51	28	22
1D246-12-8	1D248-12-8	12	1/2	-8	12,7	M20x1,5	12	50	26	22
1D246-16-8	1D248-16-8	12	1/2	-8	12,7	M24x1,5	16	53	29	24
1D246-16-10	1D248-16-10	16	5/8	-10	15,9	M24x1,5	16	56	31	24
1D246-20-10	1D248-20-10	16	5/8	-10	15,9	M30x2	20	58	32	30
1D246-20-12	1D248-20-12	20	3/4	-12	19,1	M30x2	20	61	35	30
1D246-25-12	1D248-25-12	20	3/4	-12	19,1	M36x2	25	64	38	36
1D246-25-16	1D248-25-16	25	1	-16	25,4	M36x2	25	69	39	36
1D246-30-16	1D248-30-16	25	1	-16	25,4	M42x2	30	72	42	46
1D246-38-20		32	1-1/4	-20	31,8	M52x2	38	84	46	55
	1D248-38-20	32	1-1/4	-20	31,8	M52x2	38	91	44	55

ЭФФЕКТИВНЫЕ РЕШЕНИЯ сложных технических задач

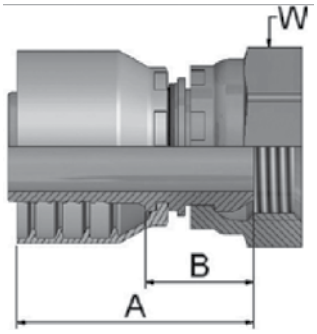

Фитинг серии 46/48, тип BSP(г)

- С обжимной гайкой, резьба BSP, конус 60°.

Фитинг серии 46 для рукавов:	**492, 462, 461LT**
Фитинг серии 48 для рукавов:	**421SN, 301SN, 471TC**

Артикул		◎				Резьба	A	B	W
серия 46	серия 48	DN	дюйм	размер	мм		мм	мм	мм
19246-2-4	19248-2-4	6	1/4	-4	6,3	1/8x28	41	17	14
19246-4-4	19248-4-4	6	1/4	-4	6,3	1/4x19	43	19	19
19246-6-4	19248-6-4	6	1/4	-4	6,3	3/8x19	44	20	22
19246-8-4	19248-8-4	6	1/4	-4	6,3	1/2x14	49	25	27
19246-4-5	19248-4-5	8	5/16	-5	7,9	1/4x19	43	19	19
19246-6-5	19248-6-5	8	5/16	-5	7,9	3/8x19	44	20	22
19246-4-6	19248-4-6	10	3/8	-6	9,5	1/4x19	43	20	19
19246-6-6	19248-6-6	10	3/8	-6	9,5	3/8x19	43	20	22
19246-8-6	19248-8-6	10	3/8	-6	9,5	1/2x14	45	22	27
19246-6-8	19248-6-8	12	1/2	-8	12,7	3/8x19	45	21	22
19246-8-8	19248-8-8	12	1/2	-8	12,7	1/2x14	46	22	27
19246-10-8	19248-10-8	12	1/2	-8	12,7	5/8x14	44	21	30
19246-12-8	19248-12-8	12	1/2	-8	12,7	3/4x14	47	23	32
19246-8-10	19248-8-10	16	5/8	-10	15,9	1/2x14	48	22	27
19246-10-10	19248-10-10	16	5/8	-10	15,9	5/8x14	46	20	30
19246-12-10	19248-12-10	16	5/8	-10	15,9	3/4x14	47	22	32
19246-8-12	19248-8-12	20	3/4	-12	19,1	1/2x14	49	23	27
19246-10-12	19248-10-12	20	3/4	-12	19,1	5/8x14	48	22	30
19246-12-12	19248-12-12	20	3/4	-12	19,1	3/4x14	49	23	32
19246-16-12	19248-16-12	20	3/4	-12	19,1	1x11	51	25	41
19246-16-16	19248-16-16	25	1	-16	25,4	1x11	55	25	41
19246-20-20		32	1-1/4	-20	31,8	1-1/4x11	68	31	50
	19248-20-20	32	1-1/4	-20	31,8	1-1/4x11	79	32	50
	19248-24-24	40	1-1/2	-24	38,1	1-1/2x11	71	33	60
	19248-24-24C	40	1-1/2	-24	38,1	1-1/2x11	71	33	60
	19248-32-32	50	2	-32	50,8	2x11	84	35	70
	19248-32-32C	50	2	-32	50,8	2x11	84	35	70

ЭФФЕКТИВНЫЕ РЕШЕНИЯ сложных технических задач

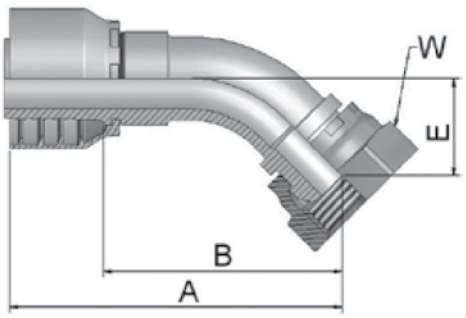

Фитинг серии 46/48, тип BSP(г)-45

- С обжимной гайкой, резьба BSP, конус 60°, изгиб 45°.

Фитинг серии 46 для рукавов:	**492, 462, 461LT**
Фитинг серии 48 для рукавов:	**421SN, 301SN, 471TC**

Артикул		◎				Резьба	A	B	E	W
серия 46	серия 48	DN	дюйм	размер	мм		мм	мм	мм	мм
1B146-4-4	1B148-4-4	6	1/4	-4	6,3	1/4x19	59	35	16	19
1B146-6-4	1B148-6-4	6	1/4	-4	6,3	3/8x19	59	35	15	22
1B146-6-5	1B148-6-5	8	5/16	-5	7,9	3/8x19	60	36	15	22
1B146-6-6	1B148-6-6	10	3/8	-6	9,5	3/8x19	69	46	17	22
1B146-8-6	1B148-8-6	10	3/8	-6	9,5	1/2x14	63	40	17	27
1B146-6-8	1B148-6-8	12	1/2	-8	12,7	3/8x19	72	49	21	22
1B146-8-8	1B148-8-8	12	1/2	-8	12,7	1/2x14	72	48	20	27
1B146-10-8	1B148-10-8	12	1/2	-8	12,7	5/8x14	69	46	19	30
1B146-10-10	1B148-10-10	16	5/8	-10	15,9	5/8x14	78	53	22	30
1B146-12-10	1B148-12-10	16	5/8	-10	15,9	3/4x14	75	49	21	32
1B146-12-12	1B148-12-12	20	3/4	-12	19,1	3/4x14	87	61	25	32
1B146-16-12	1B148-16-12	20	3/4	-12	19,1	1x11	88	62	26	41
1B146-16-16	1B148-16-16	25	1	-16	25,4	1x11	106	76	31	41
1B146-20-20		32	1-1/4	-20	31,8	1-1/4x11	133	95	35	50
	1B148-20-20	32	1-1/4	-20	31,8	1-1/4x11	139	91	35	50
	1B148-24-24	40	1-1/2	-24	38,1	1-1/2x11	146	108	38	55
	1B148-32-32	50	2	-32	50,8	2x11	190	141	46	70

ЭФФЕКТИВНЫЕ РЕШЕНИЯ сложных технических задач

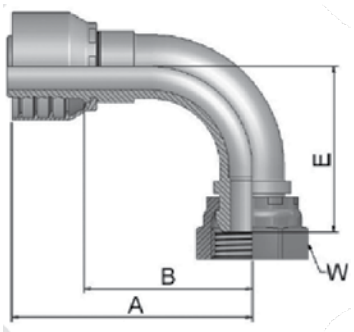

Фитинг серии 46/48, тип BSP(г)-90

- С обжимной гайкой, резьба BSP, конус 60°, изгиб 90°.

Фитинг серии 46 для рукавов:	**492, 462, 461LT**
Фитинг серии 48 для рукавов:	**421SN, 301SN, 471TC**

Артикул		◎				Резьба	A	B	E	W
серия 46	серия 48	DN	дюйм	размер	мм		мм	мм	мм	мм
1B246-2-4	1B248-2-4	6	1/4	-4	6,3	1/8x28	50	26	28	14
1B246-4-4	1B248-4-4	6	1/4	-4	6,3	1/4x19	50	26	29	19
1B246-6-4	1B248-6-4	6	1/4	-4	6,3	3/8x19	51	28	27	22
1B246-8-4	1B248-8-4	6	1/4	-4	6,3	1/2x14	51	27	29	27
1B246-6-5	1B248-6-5	8	5/16	-5	7,9	3/8x19	52	28	28	22
1B246-6-6	1B248-6-6	10	3/8	-6	9,5	3/8x19	61	38	33	22
1B246-8-6	1B248-8-6	10	3/8	-6	9,5	1/2x14	60	38	36	27
1B246-6-8	1B248-6-8	12	1/2	-8	12,7	3/8x19	63	40	41	22
1B246-8-8	1B248-8-8	12	1/2	-8	12,7	1/2x14	63	40	41	27
1B246-10-8	1B248-10-8	12	1/2	-8	12,7	5/8x14	67	43	39	30
1B246-10-10	1B248-10-10	16	5/8	-10	15,9	5/8x14	70	45	44	30
1B246-12-10	1B248-12-10	16	5/8	-10	15,9	3/4x14	70	45	42	32
1B246-12-12	1B248-12-12	20	3/4	-12	19,1	3/4x14	80	54	53	32
1B246-16-12	1B248-16-12	20	3/4	-12	19,1	1x11	80	54	54	41
1B246-16-16	1B248-16-16	25	1	-16	25,4	1x11	105	75	69	41
1B246-20-20		32	1-1/4	-20	31,8	1-1/4x11	124	86	76	50
	1B248-20-20	32	1-1/4	-20	31,8	1-1/4x11	130	82	76	50
	1B248-20-20C	32	1-1/4	-20	31,8	1-1/4x11	130	82	76	50
	1B248-24-24	40	1-1/2	-24	38,1	1-1/2x11	140	102	86	55
	1B248-32-32	50	2	-32	50,8	2x11	185	137	106	70

ЭФФЕКТИВНЫЕ РЕШЕНИЯ сложных технических задач

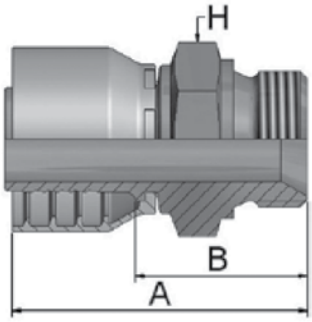

Фитинг серии 46/48, тип BSP(ш)

- Резьба цилиндрическая BSP, конус внутренний 60°.

Фитинг серии 46 для рукавов:	**492, 462, 461LT**
Фитинг серии 48 для рукавов:	**421SN, 301SN, 471TC**

Артикул		◎				Резьба	A	B	H
серия 46	серия 48	DN	дюйм	размер	мм		мм	мм	мм
1D946-2-4	1D948-2-4	6	1/4	-4	6,3	1/8x28	46	22	14
1D946-4-4	1D948-4-4	6	1/4	-4	6,3	1/4x19	51	27	19
1D946-6-4	1D948-6-4	6	1/4	-4	6,3	3/8x19	53	31	22
1D946-8-4	1D948-8-4	6	1/4	-4	6,3	1/2x14	56	33	27
1D946-4-5	1D948-4-5	8	5/16	-5	7,9	1/4x19	51	27	19
1D946-6-5	1D948-6-5	8	5/16	-5	7,9	3/8x19	55	31	22
1D946-4-6	1D948-4-6	10	3/8	-6	9,5	1/4x19	50	27	19
1D946-6-6	1D948-6-6	10	3/8	-6	9,5	3/8x19	54	31	22
1D946-8-6	1D948-8-6	10	3/8	-6	9,5	1/2x14	56	33	27
1D946-6-8	1D948-6-8	12	1/2	-8	12,7	3/8x19	54	30	22
1D946-8-8	1D948-8-8	12	1/2	-8	12,7	1/2x14	57	33	27
1D946-10-8	1D948-10-8	12	1/2	-8	12,7	5/8x14	59	35	30
1D946-12-8	1D948-12-8	12	1/2	-8	12,7	3/4x14	60	36	32
1D946-8-10	1D948-8-10	16	5/8	-10	15,9	1/2x14	59	33	27
1D946-10-10	1D948-10-10	16	5/8	-10	15,9	5/8x14	61	36	30
1D946-12-10	1D948-12-10	16	5/8	-10	15,9	3/4x14	62	37	32
1D946-12-12	1D948-12-12	20	3/4	-12	19,1	3/4x14	62	36	32
1D946-16-12	1D948-16-12	20	3/4	-12	19,1	1x11	68	42	41
1D946-16-16	1D948-16-16	25	1	-16	25,4	1x11	72	42	41
1D946-20-20		32	1-1/4	-20	31,8	1-1/4x11	85	47	50
	1D948-20-20	32	1-1/4	-20	31,8	1-1/4x11	92	45	50
	1D948-24-24	40	1-1/2	-24	38,1	1-1/2x11	87	49	60
	1D948-24-24C	40	1-1/2	-24	38,1	1-1/2x11	87	49	60
	1D948-32-32	50	2	-32	50,8	2	102	54	70

ЭФФЕКТИВНЫЕ РЕШЕНИЯ сложных технических задач

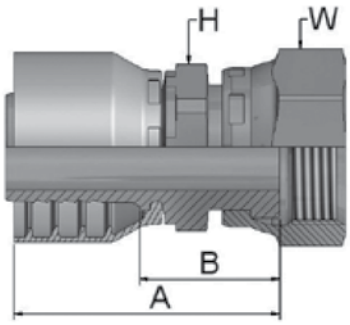

Фитинг серии 46/48, тип ORFS(г)

- С обжимной гайкой.

Фитинг серии 46 для рукавов:	**492, 462, 461LT**
Фитинг серии 48 для рукавов:	**421SN, 301SN, 471TC**

Артикул		◎				Резьба	A	B	H	W
серия 46	серия 48	DN	дюйм	размер	мм		мм	мм	мм	мм
1JC46-4-4	1JC48-4-4	6	1/4	-4	6,3	9/16x18	46	22	14	17
1JC46-6-4	1JC48-6-4	6	1/4	-4	6,3	11/16x16	45	23	17	22
1JC46-8-4	1JC48-8-4	6	1/4	-4	6,3	13/16x16	46	22	19	24
1JC46-6-5	1JC48-6-5	8	5/16	-5	7,9	11/16x16	47	23	17	22
1JC46-4-6	1JC48-4-6	10	3/8	-6	9,5	9/16x18	42	19	17	17
1JC46-6-6	1JC48-6-6	10	3/8	-6	9,5	11/16x16	43	21	17	22
1JC46-8-6	1JC48-8-6	10	3/8	-6	9,5	13/16x16	45	22	19	24
1JC46-6-8	1JC48-6-8	12	1/2	-8	12,7	11/16x16	44	20	17	22
1JC46-8-8	1JC48-8-8	12	1/2	-8	12,7	13/16x16	46	22	22	24
1JC46-10-8	1JC48-10-8	12	1/2	-8	12,7	1x14	48	24	24	30
1JC46-12-8	1JC48-12-8	12	1/2	-8	12,7	1-3/16x12	53	29	30	36
1JC46-8-10	1JC48-8-10	16	5/8	-10	15,9	13/16x16	47	22	22	24
1JC46-10-10	1JC48-10-10	16	5/8	-10	15,9	1x14	51	26	24	30
1JC46-12-10	1JC48-12-10	16	5/8	-10	15,9	1-3/16x12	54	28	30	36
1JC46-10-12	1JC48-10-12	20	3/4	-12	19,1	1x14	54	28	24	30
1JC46-12-12	1JC48-12-12	20	3/4	-12	19,1	1-3/16x12	55	29	30	36
1JC46-16-12	1JC48-16-12	20	3/4	-12	19,1	1-7/16x12	59	33	36	41
	1JC48-12-16	25	1	-16	25,4	1-3/16x12	60	30	32	36
1JC46-16-16	1JC48-16-16	25	1	-16	25,4	1-7/16x12	63	33	36	41
1JC46-20-16	1JC48-20-16	25	1	-16	25,4	1-11/16x12	62	32	41	50
1JC46-20-20		32	1-1/4	-20	31,8	1-11/16x12	71	33	41	50
	1JC48-20-20	32	1-1/4	-20	31,8	1-11/16x12	85	36	41	50

ЭФФЕКТИВНЫЕ РЕШЕНИЯ сложных технических задач

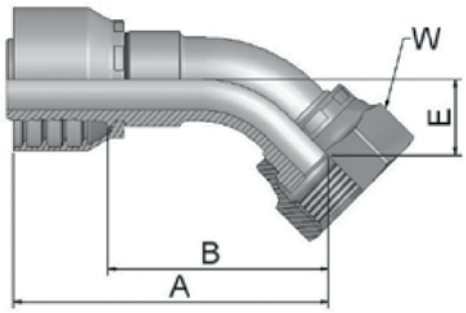

Фитинг серии 46/48, тип ORFS(г)-45

- С обжимной гайкой, изгиб 45°.

Фитинг серии 46 для рукавов:	**492, 462, 461LT**
Фитинг серии 48 для рукавов:	**421SN, 301SN, 471TC**

Артикул		◎				Резьба	A	B	E	W
серия 46	серия 48	DN	дюйм	размер	мм		мм	мм	мм	мм
1J746-4-4	1J748-4-4	6	1/4	-4	6,3	9/16x18	52	28	10	17
1J746-6-4	1J748-6-4	6	1/4	-4	6,3	11/16x16	53	30	11	22
1J746-6-5	1J748-6-5	8	5/16	-5	7,9	11/16x16	56	32	11	22
1J746-6-6	1J748-6-6	10	3/8	-6	9,5	11/16x16	54	31	11	22
1J746-8-6	1J748-8-6	10	3/8	-6	9,5	13/16x16	59	36	15	24
1J746-6-8	1J748-6-8	12	1/2	-8	12,7	11/16x16	57	33	11	22
1J746-8-8	1J748-8-8	12	1/2	-8	12,7	13/16x16	61	38	15	24
1J746-10-8	1J748-10-8	12	1/2	-8	12,7	1x14	65	42	16	30
1J746-12-8	1J748-12-8	12	1/2	-8	12,7	1-3/16x12	77	53	21	36
1J746-10-10	1J748-10-10	16	5/8	-10	15,9	1x14	67	42	16	30
1J746-12-10	1J748-12-10	16	5/8	-10	15,9	1-3/16x12	81	55	21	36
1J746-10-12	1J748-10-12	20	3/4	-12	19,1	1x14	73	47	16	30
1J746-12-12	1J748-12-12	20	3/4	-12	19,1	1-3/16x12	83	57	21	36
1J746-16-12	1J748-16-12	20	3/4	-12	19,1	1-7/16x12	94	68	24	41
1J746-12-16	1J748-12-16	25	1	-16	25,4	1-3/16x12	91	61	21	36
1J746-16-16	1J748-16-16	25	1	-16	25,4	1-7/16x12	100	70	24	41
1J746-20-16	1J748-20-16	25	1	-16	25,4	1-11/16x12	101	71	26	50
1J746-20-20		32	1-1/4	-20	31,8	1-11/16x12	124	86	26	50
	1J748-20-20	32	1-1/4	-20	31,8	1-11/16x12	130	82	27	50
	1J748-24-24	40	1.1/2	-24	38,1	2x12	148	110	40	60

ЭФФЕКТИВНЫЕ РЕШЕНИЯ сложных технических задач

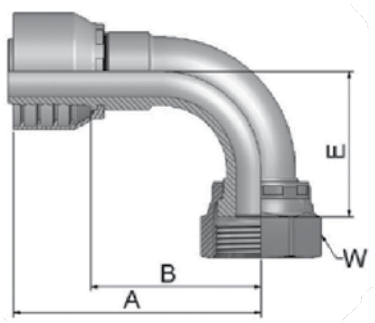

Фитинг серии 46/48, тип ORFS(г)-90

- С обжимной гайкой, изгиб 90°.

Фитинг серии 46 для рукавов:	**492, 462, 461LT**
Фитинг серии 48 для рукавов:	**421SN, 301SN, 471TC**

Артикул		◎				Резьба	A	B	E	W
серия 46	серия 48	DN	дюйм	размер	мм		мм	мм	мм	мм
1J946-4-4	1J948-4-4	6	1/4	-4	6,3	9/16x18	48	24	21	17
1J946-6-4	1J948-6-4	6	1/4	-4	6,3	11/16x16	48	24	23	22
1J946-8-4	1J948-8-4	6	1/4	-4	6,3	13/16x16	50	26	29	24
1J946-6-5	1J948-6-5	8	5/16	-5	7,9	11/16x16	53	29	23	22
1J946-4-6	1J948-4-6	10	3/8	-6	9,5	9/16x18	47	24	21	17
1J946-6-6	1J948-6-6	10	3/8	-6	9,5	11/16x16	52	29	23	22
1J946-8-6	1J948-8-6	10	3/8	-6	9,5	13/16x16	53	30	29	24
1J946-6-8	1J948-6-8	12	1/2	-8	12,7	11/16x16	53	29	23	22
1J946-8-8	1J948-8-8	12	1/2	-8	12,7	13/16x16	55	32	29	24
1J946-10-8	1J948-10-8	12	1/2	-8	12,7	1x14	66	43	32	30
1J946-12-8	1J948-12-8	12	1/2	-8	12,7	1-3/16x12	58	34	48	36
1J946-10-10	1J948-10-10	16	5/8	-10	15,9	1x14	66	40	32	30
1J946-12-10	1J948-12-10	16	5/8	-10	15,9	1-3/16x12	71	45	48	36
1J946-10-12	1J948-10-12	20	3/4	-12	19,1	1x14	69	43	32	30
1J946-12-12	1J948-12-12	20	3/4	-12	19,1	1-3/16x12	80	54	48	36
1J946-16-12	1J946-16-12	20	3/4	-12	19,1	1-7/16x12	88	62	56	41
1J946-12-16	1J948-12-16	25	1	-16	25,4	1-3/16-12	88	58	48	36
1J946-16-16	1J948-16-16	25	1	-16	25,4	1-7/16x12	96	66	56	41
1J946-20-16	1J948-20-16	25	1	-16	25,4	1-11/16x12	104	74	64	50
	1J946-20-20	32	1-1/4	-20	31,8	1-11/16x12	124	86	64	50
	1J948-20-20	32	1-1/4	-20	31,8	1-11/16x12	130	83	64	50
	1J948-24-24	40	1-1/2	-24	38,1	2x12	140	102	82	60

ЭНЕРПРОМ
ЭФФЕКТИВНЫЕ РЕШЕНИЯ сложных технических задач

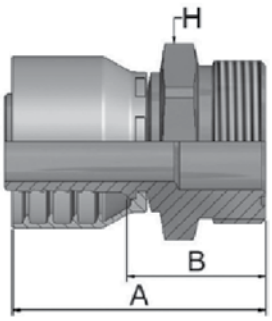

Фитинг серии 46/48, тип ORFS(ш)

- С обжимной гайкой.

Фитинг серии 46 для рукавов:	**492, 462, 461LT**
Фитинг серии 48 для рукавов:	**421SN, 301SN, 471TC**

Артикул		◎				Резьба	A	B	H
серия 46	серия 48	DN	дюйм	размер	мм		мм	мм	мм
1JM46-4-4	1JM48-4-4	6	1/4	-4	6,3	9/16x18	46	22	17
1JM46-6-4	1JM48-6-4	6	1/4	-4	6,3	11/16x16	48	24	19
1JM46-6-5	1JM48-6-5	8	5/16	-5	7,9	11/16x16	50	26	19
1JM46-6-6	1JM48-6-6	10	3/8	-6	9,5	11/16x16	47	24	19
1JM46-8-6	1JM48-8-6	10	3/8	-6	9,5	13/16x16	50	27	22
1JM46-8-8	1JM48-8-8	12	1/2	-8	12,7	13/16x16	51	27	22
1JM46-10-8	1JM48-10-8	12	1/2	-8	12,7	1x14	55	32	27
1JM46-10-10	1JM48-10-10	16	5/8	-10	15,9	1x14	57	32	27
1JM46-12-10	1JM48-12-10	16	5/8	-10	15,9	1-3/16x12	59	34	32
1JM46-12-12	1JM48-12-12	20	3/4	-12	19,1	1-3/16x12	61	35	32
1JM46-16-12	1JM48-16-12	20	3/4	-12	19,1	1-7/16x12	64	38	41
1JM46-16-16	1JM48-16-16	25	1	-16	25,4	1-7/16x12	67	37	41
1JM46-20-16	1JM48-20-16	25	1	-16	25,4	1-11/16x12	66	36	46
1JM46-20-20		32	1-1/4	-20	31,8	1-11/16x12	76	38	46
	1JM48-20-20	32	1-1/4	-20	31,8	1-11/16x12	85	37	46
	1JM48-24-20	32	1-1/4	-20	31,8	2x12	87	40	55

ЭФФЕКТИВНЫЕ РЕШЕНИЯ сложных технических задач

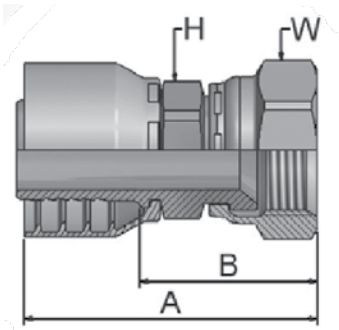

Фитинг серии 46/48, тип JIC(г)

- С обжимной гайкой, резьба JIC, конус 37°.

Фитинг серии 46 для рукавов:	**492, 462, 461LT**
Фитинг серии 48 для рукавов:	**421SN, 301SN, 471TC**

Артикул		◎				Резьба	A	B	H	W
серия 46	серия 48	DN	дюйм	размер	мм		мм	мм	мм	мм
16846-4-4	16848-4-4	6	1/4	-4	6,3	7/16x20	52	29	14	17
16846-5-4	16848-5-4	6	1/4	-4	6,3	1/2x20	53	30	14	17
10646-6-4	10648-6-4	6	1/4	-4	6,3	9/16x18	55	31	14	19
16846-5-5	16848-5-5	8	5/16	-5	7,9	1/2x20	54	30	14	17
10646-6-5	10648-6-5	8	5/16	-5	7,9	9/16x18	56	32	17	19
16846-8-5	16848-8-5	8	5/16	-5	7,9	3/4x16	57	34	17	22
16846-4-6	16848-4-6	10	3/8	-6	9,5	7/16x20	50	27	14	17
16846-5-6	16848-5-6	10	3/8	-6	9,5	1/2x20	52	29	14	17
10646-6-6	10648-6-6	10	3/8	-6	9,5	9/16x18	52	30	17	19
16846-8-6	16848-8-6	10	3/8	-6	9,5	3/4x16	56	33	17	22
16846-10-6	16848-10-6	10	3/8	-6	9,5	7/8x14	59	36	22	27
10646-6-8	10648-6-8	12	1/2	-8	12,7	9/16x18	46	22	22	19
16846-8-8	16848-8-8	12	1/2	-8	12,7	3/4x16	56	32	22	22
16846-10-8	16848-10-8	12	1/2	-8	12,7	7/8x14	62	38	22	27
10646-12-8	10648-12-8	12	1/2	-8	12,7	1-1/16x12	62	38	27	32
16846-8-10	16848-8-10	16	5/8	-10	15,9	3/4x16	57	32	22	22
16846-10-10	16848-10-10	16	5/8	-10	15,9	7/8x14	60	35	22	27
10646-12-10	10648-12-10	16	5/8	-10	15,9	1-1/16x12	64	39	27	32
16846-8-12	16848-8-12	20	3/4	-12	19,1	3/4x16	58	32	24	22
16846-10-12	16848-10-12	20	3/4	-12	19,1	7/8x14	61	35	24	27
10646-12-12	10648-12-12	20	3/4	-12	19,1	1-1/16x12	67	41	27	32
10646-14-12	10648-14-12	20	3/4	-12	19,1	1-3/16x12	68	42	30	36
10646-16-12	10648-16-12	20	3/4	-12	19,1	1-5/16x12	71	45	32	41
10646-12-16	10648-12-16	25	1	-16	25,4	1-1/16x12	74	44	32	32
10646-16-16	10648-16-16	25	1	-16	25,4	1-5/16x12	76	46	32	41
10646-20-16	10648-20-16	25	1	-16	25,4	1-5/8x12	80	50	41	50
10646-16-20		32	1-1/4	-20	31,8	1-5/16x12	87	49	41	41
	10648-16-20	32	1-1/4	-20	31,8	1-5/16x12	97	50	46	41
10646-20-20		32	1-1/4	-20	31,8	1-5/8x12	89	51	46	50
	10648-20-20	32	1-1/4	-20	31,8	1-5/8x12	100	53	46	50
	10648-24-20°	32	1-1/4	-20	31,8	1-7/8x12	105	58	55	60
	10648-24-24	40	1-1/2	-24	38,1	1-7/8x12	98	60	55	60
	10648-32-32	50	2	-32	50,8	2-1/2x12	115	72	65	75

ЭНЕРПРОМ
ЭФФЕКТИВНЫЕ РЕШЕНИЯ сложных технических задач

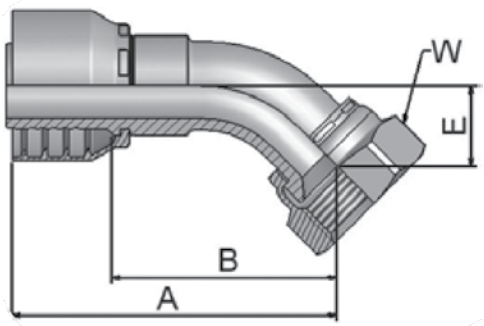

Фитинг серии 46/48, тип JIC(г)-45

- С обжимной гайкой, резьба JIC, конус 37°, изгиб 45°.

Фитинг серии 46 для рукавов:	**492, 462, 461LT**
Фитинг серии 48 для рукавов:	**421SN, 301SN, 471TC**

Артикул		◎				Резьба	A	B	H	W
серия 46	серия 48	DN	дюйм	размер	мм		мм	мм	мм	мм
13V46-4-4	13V48-4-4	6	1/4	-4	6,3	7/16x20	53	29	10	17
13V46-5-4	13V48-5-4	6	1/4	-4	6,3	1/2x20	57	33	9	17
13746-6-4	13748-6-4	6	1/4	-4	6,3	9/16x18	55	31	11	19
13V46-5-5	13V48-5-5	8	5/16	-5	7,9	1/2x20	53	29	10	17
13746-6-5	13748-6-5	8	5/16	-5	7,9	9/16x18	58	34	10	19
13746-6-6	13748-6-6	10	3/8	-6	9,5	9/16x18	60	37	11	19
13V46-8-6	13V48-8-6	10	3/8	-6	9,5	3/4x16	67	44	15	22
13V46-10-6	13V48-10-6	10	3/8	-6	9,5	7/8-14	69	46	17	27
13V46-8-8	13V48-8-8	12	1/2	-8	12,7	3/4x16	61	37	15	22
13V46-10-8	13V48-10-8	12	1/2	-8	12,7	7/8x14	70	46	16	27
13V46-10-10	13V48-10-10	16	5/8	-10	15,9	7/8x14	69	44	16	27
13746-12-10	13748-12-10	16	5/8	-10	15,9	1-1/16x12	74	49	21	32
13746-12-12	13748-12-12	20	3/4	-12	19,1	1-1/16x12	83	57	21	32
13746-14-12	13748-14-12	20	3/4	-12	19,1	1-3/16x12	84	58	22	36
13746-16-12	13748-16-12	20	3/4	-12	19,1	1-5/16x12	84	58	24	41
13746-12-16	13748-12-16	25	1	-16	25,4	1-1/16x12	91	61	21	32
13746-16-16	13748-16-16	25	1	-16	25,4	1-5/16x12	97	68	24	41
13746-20-16	13748-20-16	25	1	-16	25,4	1-5/8x12	101	71	26	50
13746-20-20		32	1-1/4	-20	31,8	1-5/8x12	129	91	31	50
	13748-20-20	32	1-1/4	-20	31,8	1-5/8x12	134	87	31	50
	13748-24-24	40	1-1/2	-24	38,1	1-7/8x12	165	127	58	60

ЭФФЕКТИВНЫЕ РЕШЕНИЯ сложных технических задач

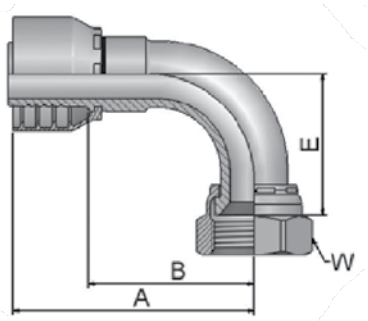

Фитинг серии 46/48, тип JIC(г)-90

- С обжимной гайкой, резьба JIC, конус 37°, изгиб 90°.

Фитинг серии 46 для рукавов:	**492, 462, 461LT**
Фитинг серии 48 для рукавов:	**421SN, 301SN, 471TC**

Артикул		◎				Резьба	A	B	H	W
серия 46	серия 48	DN	дюйм	размер	мм		мм	мм	мм	мм
13W46-4-4	13W48-4-4	6	1/4	-4	6,3	7/16x20	48	24	21	17
13W46-5-4	13W48-5-4	6	1/4	-4	6,3	1/2x20	58	34	21	17
13946-6-4	13948-6-4	6	1/4	-4	6,3	9/16x18	51	27	23	19
13W46-5-5	13W48-5-5	8	5/16	-5	7,9	1/2x20	49	25	21	17
13946-6-5	13948-6-5	8	5/16	-5	7,9	9/16x18	51	28	23	19
13W46-4-6	13W48-4-6	10	3/8	-6	9,5	7/16x20	46	23	21	17
13946-6-6	13948-6-6	10	3/8	-6	9,5	9/16x18	51	28	23	19
13W46-8-6	13W48-8-6	10	3/8	-6	9,5	3/4x16	59	36	29	22
13W46-10-6	13W48-10-6	10	3/8	-6	9,5	7/8x14	61	38	32	27
13946-6-8	13948-6-8	12	1/2	-8	12,7	9/16x18	54	30	23	19
13W46-8-8	13W48-8-8	12	1/2	-8	12,7	3/4x16	55	31	29	22
13W46-10-8	13W48-10-8	12	1/2	-8	12,7	7/8x14	63	39	32	27
13946-12-8	13948-12-8	12	1/2	-8	12,7	1-1/16x12	73	49	48	32
13W46-10-10	13W48-10-10	16	5/8	-10	15,9	7/8x14	64	39	33	27
13946-12-10	13948-12-10	16	5/8	-10	15,9	1-1/16x12	75	49	48	32
13946-12-12	13948-12-12	20	3/4	-12	19,1	1-1/16x12	80	54	48	32
13946-14-12	13948-14-12	20	3/4	-12	19,1	1-3/16x12	80	54	51	36
13946-16-12	13948-16-12	20	3/4	-12	19,1	1-5/16x12	80	54	56	41
13946-12-16	13948-12-16	25	1	-16	25,4	1-1/16x12	88	58	48	32
13946-16-16	13948-16-16	25	1	-16	25,4	1-5/16x12	98	68	56	41
13946-20-16	13948-20-16	25	1	-16	25,4	1-5/8x12	98	68	62	50
13946-20-20		32	1-1/4	-20	31,8	1-5/8x12	124	86	70	50
	13948-20-20	32	1-1/4	-20	31,8	1-5/8x12	130	83	70	50
	13948-24-20°	32	1-1/4	-20	31,8	1-7/8x12	130	82	80	60
	13948-24-24	40	1-1/2	-24	38,1	1-7/8x12	140	102	84	60
	13948-32-32	50	2	-32	50,8	2-1/2x12	200	152	152	75

ЭНЕРПРОМ
ЭФФЕКТИВНЫЕ РЕШЕНИЯ сложных технических задач

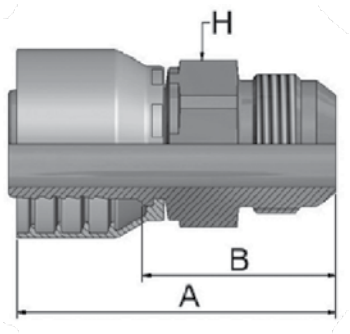

Фитинг серии 46/48, тип JIC(ш)

- Резьба цилиндрическая JIC, конус 37°.

Фитинг серии 46 для рукавов:	**492, 462, 461LT**
Фитинг серии 48 для рукавов:	**421SN, 301SN, 471TC**

Артикул		⊚				Резьба	A	B	H
серия 46	серия 48	DN	дюйм	размер	мм		мм	мм	мм
10346-4-4	10348-4-4	6	1/4	-4	6,3	7/16x20	52	29	14
10346-5-4	10348-5-4	6	1/4	-4	6,3	1/2x20	52	29	14
10346-6-4	10348-6-4	6	1/4	-4	6,3	9/16x18	55	31	19
10346-5-5	10348-5-5	8	5/16	-5	7,9	1/2x20	50	26	14
10346-6-5	10348-6-5	8	5/16	-5	7,9	9/16x18	55	31	19
10346-8-5	10348-8-5	8	5/16	-5	7,9	3/4x16	57	33	19
10346-4-6	10348-4-6	10	3/8	-6	9,5	7/16x20	54	31	19
10346-5-6	10348-5-6	10	3/8	-6	9,5	1/2x20	53	30	19
10346-6-6	10348-6-6	10	3/8	-6	9,5	9/16x18	54	31	19
10346-8-6	10348-8-6	10	3/8	-6	9,5	3/4x16	53	30	22
10346-10-6	10348-10-6	10	3/8	-6	9,5	7/8x14	56	33	24
10346-8-8	10348-8-8	12	1/2	-8	12,7	3/4x16	58	34	22
10346-10-8	10348-10-8	12	1/2	-8	12,7	7/8x14	56	32	24
10346-12-8	10348-12-8	12	1/2	-8	12,7	1-1/16x12	62	38	27
10346-8-10	10348-8-10	16	5/8	-10	15,9	3/4x16	57	31	22
10346-10-10	10348-10-10	16	5/8	-10	15,9	7/8x14	63	38	24
10346-12-10	10348-12-10	16	5/8	-10	15,9	1-1/16x12	64	39	27
10346-12-12	10348-12-12	20	3/4	-12	19,1	1-1/16x12	68	42	27
10346-14-12	10348-14-12	20	3/4	-12	19,1	1-3/16x12	68	42	30
10346-16-12	10348-16-12	20	3/4	-12	19,1	1-5/16x12	64	38	36
10346-16-16	10348-16-16	25	1	-16	25,4	1-5/16x12	76	46	36
10346-20-16	10348-20-16	25	1	-16	25,4	1-5/8x12	73	43	46
10346-20-20		32	1-1/4	-20	31,8	1-5/8x12	86	48	46
	10348-20-20	32	1-1/4	-20	31,8	1-5/8x12	101	53	46
	10348-24-24	40	1-1/2	-24	38,1	1-7/8x12	85	47	50
	10348-32-32	50	2	-32	50,8	2-1/2x12	109	61	65

ЭФФЕКТИВНЫЕ РЕШЕНИЯ сложных технических задач

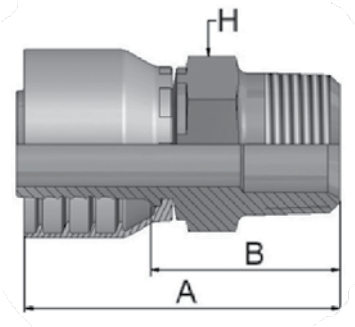

Фитинг серии 46/48, тип NPTF(ш)

- Резьба NPTF, конус 60°.

Фитинг серии 46 для рукавов:	**492, 462, 461LT**
Фитинг серии 48 для рукавов:	**421SN, 301SN, 471TC**

Артикул		◎				Резьба	A	B	H
серия 46	серия 48	DN	дюйм	размер	мм		мм	мм	мм
10146-2-4	10148-2-4	6	1/4	-4	6,3	1/8x27	47	23	12
10146-4-4	10148-4-4	6	1/4	-4	6,3	1/4x18	53	29	14
10146-6-4	10148-6-4	6	1/4	-4	6,3	3/8x18	55	31	19
10146-4-5	10148-4-5	8	5/16	-5	7,9	1/4x18	53	29	14
10146-6-5	10148-6-5	8	5/16	-5	7,9	3/8x18	55	31	19
10146-4-6	10148-4-6	10	3/8	-6	9,5	1/4x18	52	29	14
10146-6-6	10148-6-6	10	3/8	-6	9,5	3/8x18	54	31	19
10146-8-6	10148-8-6	10	3/8	-6	9,5	1/2x14	55	32	22
10146-6-8	10148-6-8	12	1/2	-8	12,7	3/8x18	55	32	19
10146-8-8	10148-8-8	12	1/2	-8	12,7	1/2x14	62	38	22
10146-8-10	10148-8-10	16	5/8	-10	15,9	1/2x14	63	38	22
10146-12-10	10148-12-10	16	5/8	-10	15,9	3/4x14	59	34	27
10146-12-12	10148-12-12	20	3/4	-12	19,1	3/4x14	60	34	27
10146-16-16	10148-16-16	25	1	-16	25,4	1x11-1/2	75	45	36
10146-20-20		32	1-1/4	-20	31,8	1-1/4x11-1/2	86	48	46
	10148-20-20	32	1-1/4	-20	31,8	1-1/4x11-1/2	104	57	46
	10148-24-24	40	1-1/2	-24	38,1	1-1/2x11-1/2	89	51	50
	10148-32-32	50	2	-32	50,8	2x11-1/2	104	55	65

ЭФФЕКТИВНЫЕ РЕШЕНИЯ сложных технических задач

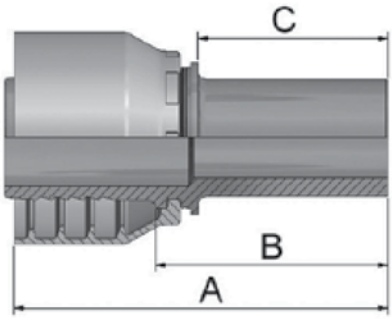

Фитинг серии 46/48, тип BEL

- Под врезное кольцо.
- Легкая серия.

Фитинг серии 46 для рукавов:	**492, 462, 461LT**
Фитинг серии 48 для рукавов:	**421SN, 301SN, 471TC**

Артикул		◎				Наружный диаметр трубки	A	B	C
серия 46	серия 48	DN	дюйм	размер	мм	мм	мм	мм	мм
11D46-6-4	11D48-6-4	6	1/4	-4	6,3	6	54	30	22
11D46-8-4	11D48-8-4	6	1/4	-4	6,3	8	54	30	22
11D46-10-4	11D48-10-4	6	1/4	-4	6,3	10	55	31	23
11D46-12-4	11D48-12-4	6	1/4	-4	6,3	12	55	31	23
11D46-10-5	11D48-10-5	8	5/16	-5	7,9	10	55	31	23
11D46-10-6	11D48-10-6	10	3/8	-6	9,5	10	54	31	23
11D46-12-6	11D48-12-6	10	3/8	-6	9,5	12	54	31	23
11D46-15-6	11D48-15-6	10	3/8	-6	9,5	15	55	32	25
11D46-12-8	11D48-12-8	12	1/2	-8	12,7	12	55	31	23
11D46-15-8	11D48-15-8	12	1/2	-8	12,7	15	57	33	25
11D46-18-10	11D48-18-10	16	5/8	-10	15,9	18	59	34	26
11D46-22-12	11D48-22-12	20	3/4	-12	19,1	22	62	36	28
11D46-28-16	11D48-28-16	25	1	-16	25,4	28	70	40	30

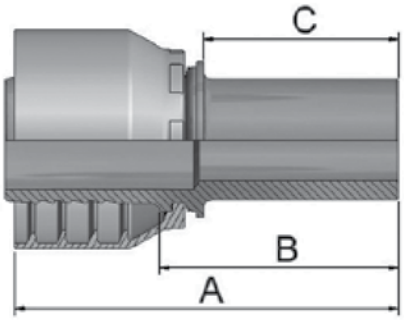

Фитинг серии 46/48, тип BES

- Под врезное кольцо.
- Тяжелая серия.

Фитинг серии 46 для рукавов:	**492, 462, 461LT**
Фитинг серии 48 для рукавов:	**421SN, 301SN, 471TC**

Артикул		◎				Наружный диаметр трубки	A	B	C
серия 46	серия 48	DN	дюйм	размер	мм	мм	мм	мм	мм
13D46-6-4	13D48-6-4	6	1/4	-4	6,3	6	56	32	24
13D46-8-4	13D48-8-4	6	1/4	-4	6,3	8	56	32	24
13D46-10-4	13D48-10-4	6	1/4	-4	6,3	10	58	34	26
13D46-12-5	13D48-12-5	8	5/16	-5	7,9	12	58	34	26
13D46-10-6	13D48-10-6	10	3/8	-6	9,5	10	57	34	26
13D46-12-6	13D48-12-6	10	3/8	-6	9,5	12	57	34	26
13D46-14-6	13D48-14-6	10	3/8	-6	9,5	14	60	37	29
13D46-16-8	13D48-16-8	12	1/2	-8	12,7	16	61	38	30
13D46-20-10	13D48-20-10	16	5/8	-10	15,9	20	69	44	36
13D46-20-12	13D48-20-12	20	3/4	-12	19,1	20	70	44	36
13D46-25-12	13D48-25-12	20	3/4	-12	19,1	25	74	48	40

ЭФФЕКТИВНЫЕ РЕШЕНИЯ сложных технических задач

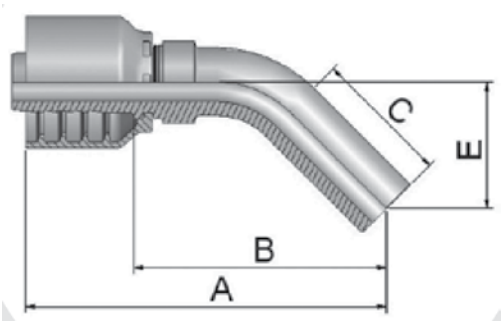

Фитинг серии 46/48, тип BEL-45

- Под врезное кольцо, изгиб 45°.

Фитинг серии 46 для рукавов:	**492, 462, 461LT**
Фитинг серии 48 для рукавов:	**421SN, 301SN, 471TC**

Артикул						Наружный диаметр трубки	A	B	C	E
серия 46	серия 48	DN	дюйм	размер	мм	мм	мм	мм	мм	мм
	1DD48-6-4	6	1/4	-4	6,3	6	68	45	21	19
	1DD48-8-4	6	1/4	-4	6,3	8	69	46	22	19
	1DD48-12-6	10	3/8	-6	9,5	12	72	49	22	21

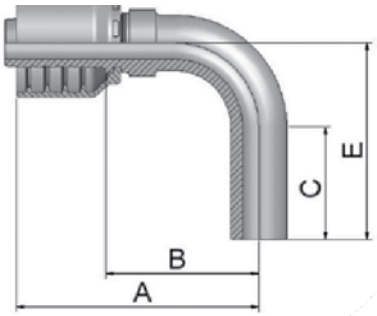

Фитинг серии 46/48, тип BEL-90

- Под врезное кольцо, изгиб 90°.

Фитинг серии 46 для рукавов:	**492, 462, 461LT**
Фитинг серии 48 для рукавов:	**421SN, 301SN, 471TC**

Артикул						Наружный диаметр трубки	A	B	C	E
серия 46	серия 48	DN	дюйм	размер	мм	мм	мм	мм	мм	мм
	15D48-6-4	6	1/4	-4	6,3	6	56	33	19	30
	15D48-8-4	6	1/4	-4	6,3	8	57	34	22	34
	15D48-10-5	8	5/16	-5	7,9	10	58	35	25	38
	15D48-12-6	10	3/8	-6	9,5	12	62	39	27	44
	15D48-15-8	12	1/2	-8	12,7	15	65	41	30	52

ЭНЕРПРОМ
ЭФФЕКТИВНЫЕ РЕШЕНИЯ сложных технических задач

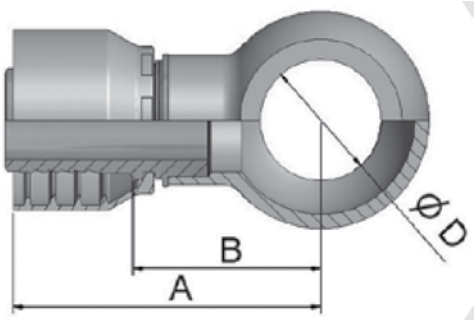

Фитинг серии 46/48, тип Banjo M

- Присоединение типа «Банджо», метрический.

Фитинг серии 46 для рукавов:	**492, 462, 461LT**
Фитинг серии 48 для рукавов:	**421SN, 301SN, 471TC**

Артикул		◎				D	A	B
серия 46	серия 48	DN	дюйм	размер	мм	мм	мм	мм
14946-10-4	14948-10-4	6	1/4	-4	6,3	10	47	24
14946-12-4	14948-12-4	6	1/4	-4	6,3	12	50	26
14946-14-4	14948-14-4	6	1/4	-4	6,3	14	51	28
14946-17-4	14948-17-4	6	1/4	-4	6,3	17	52	29
14946-14-5	14948-14-5	8	5/16	-5	7,9	14	52	28
14946-16-5	14948-16-5	8	5/16	-5	7,9	16	53	30
14946-16-6	14948-16-6	10	3/8	-6	9,5	16	53	30
14946-17-6	14948-17-6	10	3/8	-6	9,5	17	53	30
14946-18-6	14948-18-6	10	3/8	-6	9,5	18	55	32
14946-22-6	14948-22-6	10	3/8	-6	9,5	22	58	35
14946-18-8	14948-18-8	12	1/2	-8	12,7	18	56	32
14946-22-8	14948-22-8	12	1/2	-8	12,7	22	59	35
14946-22-10	14948-22-10	16	5/8	-10	15,9	22	60	35
14946-26-12	14948-26-12	20	3/4	-12	19,1	26	66	40
14946-27-12	14948-27-12	20	3/4	-12	19,1	27	66	40
	14948-30-16	25	1	-16	25,4	30	77	47

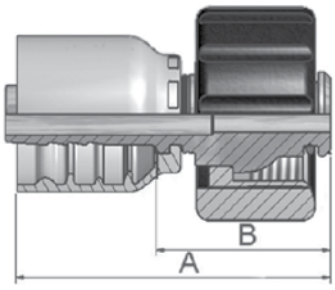

Фитинг серии 46/48, тип CW

- С гайкой, для моечных машин.

Фитинг серии 46 для рукавов:	**492, 462, 461LT**
Фитинг серии 48 для рукавов:	**421SN, 301SN, 471TC**

Артикул		◎				Резьба	Наружный диаметр трубки	A	B
серия 46	серия 48	DN	дюйм	размер	мм		мм	мм	мм
1CW46-15-4	1CW48-15-4	6	1/4	-4	6,3	M22x1,5	15	53	29
1CW46-15-5	1CW48-15-5	8	5/16	-5	7,9	M22x1,5	15	53	29
1CW46-15-6	1CW48-15-6	10	3/8	-6	9,5	M22x1,5	15	52	29
1CW46-15-8	1CW48-15-8	12	1/2	-8	12,7	M22x1,5	15	53	29

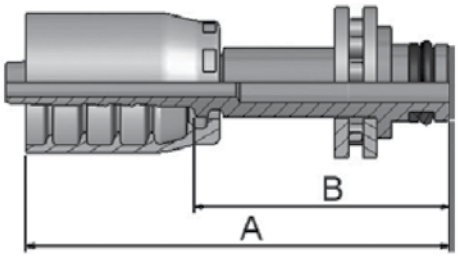

Фитинг серии 46/48, тип PW

- Для моечных машин Karcher, для присоединения пистолета.

Фитинг серии 46 для рукавов:	**492, 462, 461LT**
Фитинг серии 48 для рукавов:	**421SN, 301SN, 471TC**

Артикул		◎				Наружный диаметр трубки	A	B
серия 46	серия 48	DN	дюйм	размер	мм	мм	мм	мм
1PW46-10-4	1PW48-10-4	6	1/4	-4	6,3	10	60	36
1PW46-11-4*	1PW48-11-4*	6	1/4	-4	6,3	11	61	37
1PW46-10-5	1PW48-10-5	8	5/16	-5	7,9	10	60	36
1PW46-11-5*	1PW48-11-5*	8	5/16	-5	7,9	11	61	37
1PW46-10-6	1PW48-10-6	10	3/8	-6	9,5	10	60	37

* — оборудован подшипником.

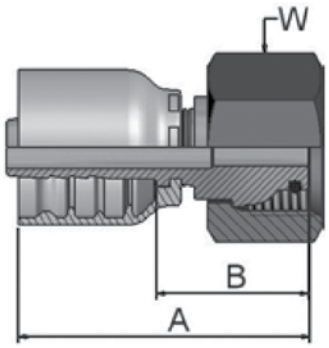

Фитинг серии 46/48, тип NW

- С гайкой, для моечных машин Karcher.

Фитинг серии 46 для рукавов:	**492, 462, 461LT**
Фитинг серии 48 для рукавов:	**421SN, 301SN, 471TC**

Артикул		◎				Резьба	Наружный диаметр трубки	A	B
серия 46	серия 48	DN	дюйм	размер	мм		мм	мм	мм
1NW46-15-4	1NW48-15-4	6	1/4	-4	6,3	M22x1,5	15	52	29
1NW46-15-5	1NW48-15-5	8	5/16	-5	7,9	M22x1,5	15	52	29
1NW46-15-6	1NW48-15-6	10	3/8	-6	9,5	M22x1,5	15	48	25

ЭНЕРПРОМ
ЭФФЕКТИВНЫЕ РЕШЕНИЯ сложных технических задач

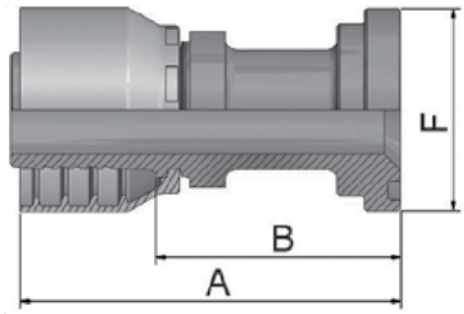

Фланец серии 46/48, тип SF3000

- Стандарт SAE 3000.

Фитинг серии 46 для рукавов:	**492, 462, 461LT**
Фитинг серии 48 для рукавов:	**421SN, 301SN, 471TC**

Артикул		◎				Типоразмер соединения	A	B	F
серия 46	серия 48	DN	дюйм	размер	мм		мм	мм	мм
11546-8-8	11548-8-8	12	1/2	-8	12,7	1/2	74	51	30
11546-12-8	11548-12-8	12	1/2	-8	12,7	3/4	51	27	38
11546-12-10	11548-12-10	16	5/8	-10	15,9	3/4	56	31	38
11546-12-12	11548-12-12	20	3/4	-12	19,1	3/4	82	56	38
11546-16-12	11548-16-12	20	3/4	-12	19,1	1	56	30	45
11546-20-12	11548-20-12	20	3/4	-12	19,1	1-1/4	77	51	51
11546-16-16	11548-16-16	25	1	-16	25,4	1	84	54	45
11546-20-16	11548-20-16	25	1	-16	25,4	1-1/4	104	74	51
11546-24-16	11548-24-16	25	1	-16	25,4	1-1/2	97	67	60
	11548-16-20	32	1-1/4	-20	31,8	1	120	72	45
11546-20-20		32	1-1/4	-20	31,8	1-1/4	114	76	51
	11548-20-20	32	1-1/4	-20	31,8	1-1/4	120	72	51
11546-24-20°		32	1-1/4	-20	31,8	1-1/2	72	35	60
	11548-24-20°	32	1-1/4	-20	31,8	1-1/2	82	35	60
	11548-32-20°	32	1-1/4	-20	31,8	2	123	76	71
	11548-16-24	40	1-1/2	-24	38,1	1	109	71	45
	11548-24-24	40	1-1/2	-24	38,1	1-1/2	117	79	60
	11548-32-24	40	1-1/2	-24	38,1	2	80	42	71
	11548-24-32	50	2	-32	50,8	1-1/2	129	81	60
	11548-32-32	50	2	-32	50,8	2	126	78	71

ЭФФЕКТИВНЫЕ РЕШЕНИЯ сложных технических задач

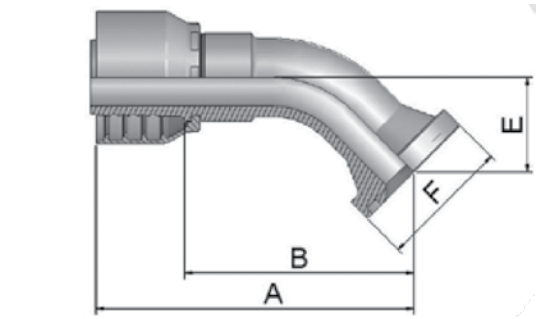

Фланец серии 46/48, тип SF3000-45

- Стандарт SAE 3000, изгиб 45°.

Фитинг серии 46 для рукавов:	**492, 462, 461LT**
Фитинг серии 48 для рукавов:	**421SN, 301SN, 471TC**

Артикул						Типоразмер соединения	A	B	E	F
серия 46	серия 48	DN	дюйм	размер	мм		мм	мм	мм	мм
11746-8-8	11748-8-8	12	1/2	-8	12,7	1/2	72	48	20	30
11746-12-8	11748-12-8	12	1/2	-8	12,7	3/4	71	47	21	38
11746-12-10	11748-12-10	16	5/8	-10	15,9	3/4	75	50	24	38
11746-12-12	11748-12-12	20	3/4	-12	19,1	3/4	88	62	25	38
11746-16-12	11748-16-12	20	3/4	-12	19,1	1	87	61	25	45
11746-20-12	11748-20-12	20	3/4	-12	19,1	1-1/4	87	61	25	51
11746-16-16	11748-16-16	25	1	-16	25,4	1	107	78	32	45
11746-20-16	11748-20-16	25	1	-16	25,4	1-1/4	104	74	27	51
	11748-16-20	32	1-1/4	-20	31,8	1	132	85	29	45
11746-20-20		32	1-1/4	-20	31,8	1-1/4	136	98	38	51
	11748-20-20	32	1-1/4	-20	31,8	1-1/4	132	85	29	51
11746-24-20°		32	1-1/4	-20	31,8	1-1/2	136	98	38	60
	11748-24-20°	32	1-1/4	-20	31,8	1-1/2	141	94	38	60
	11748-24-24	40	1-1/2	-24	38,1	1-1/2	143	106	37	60
	11748-32-24	40	1-1/2	-24	38,1	2	143	105	36	71
	11748-24-32	50	2	-32	50,8	1-1/2	153	105	36	60
	11748-32-32	50	2	-32	50,8	2	181	133	50	71

ЭФФЕКТИВНЫЕ РЕШЕНИЯ сложных технических задач

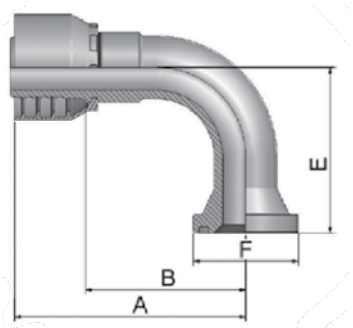

Фланец серии 46/48, тип SF3000-90

- Стандарт SAE 3000, изгиб 90°.

Фитинг серии 46 для рукавов:	**492, 462, 461LT**
Фитинг серии 48 для рукавов:	**421SN, 301SN, 471TC**

Артикул						Типоразмер соединения	A	B	E	F
серия 46	серия 48	DN	дюйм	размер	мм		мм	мм	мм	мм
11946-8-8	11948-8-8	12	1/2	-8	12,7	1/2	64	40	41	30
11946-12-8	11948-12-8	12	1/2	-8	12,7	3/4	71	47	43	38
11946-12-10	11948-12-10	16	5/8	-10	15,9	3/4	78	53	52	38
11946-16-10	11948-16-10	16	5/8	-10	15,9	1	78	53	52	45
11946-12-12	11948-12-12	20	3/4	-12	19,1	3/4	80	54	58	38
11946-16-12	11948-16-12	20	3/4	-12	19,1	1	80	54	58	45
11946-20-12	11948-20-12	20	3/4	-12	19,1	1-1/4	81	55	54	51
	11948-12-16	25	1	-16	25,4	3/4	98	68	70	38
11946-16-16	11948-16-16	25	1	-16	25,4	1	98	68	70	45
11946-20-16	11948-20-16	25	1	-16	25,4	1-1/4	103	73	60	51
11946-24-16	11948-24-16	25	1	-16	25,4	1-1/2	100	70	62	60
11946-12-20		32	1-1/4	-20	31,8	3/4	125	87	70	38
11946-20-20		32	1-1/4	-20	31,8	1-1/4	124	86	90	51
	11948-20-20	32	1-1/4	-20	31,8	1-1/4	130	82	90	51
11946-24-20°		32	1-1/4	-20	31,8	1-1/2	124	86	90	60
	11948-24-20°	32	1-1/4	-20	31,8	1-1/2	130	83	67	60
	11948-32-20°	32	1-1/4	-20	31,8	2	130	83	67	71
	11948-24-24	40	1-1/2	-24	38,1	1-1/2	140	102	79	60
	11948-32-24	40	1-1/2	-24	38,1	2	139	101	104	71
	11948-24-32	50	2	-32	50,8	1-1/2	154	106	104	60
	11948-32-32	50	2	-32	50,8	2	187	138	114	71

ЭФФЕКТИВНЫЕ РЕШЕНИЯ сложных технических задач

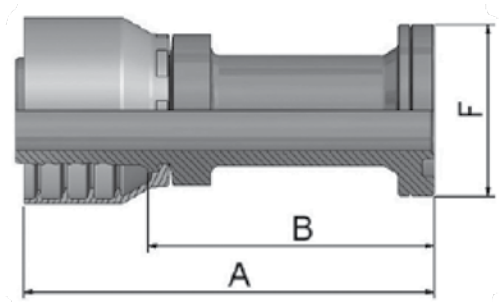

Фланец серии 46/48, тип SF6000

- Стандарт SAE 6000.

Фитинг серии 46 для рукавов:	**492, 462, 461LT**
Фитинг серии 48 для рукавов:	**421SN, 301SN, 471TC**

Артикул		◎				Типоразмер соединения	A	B	F
серия 46	серия 48	DN	дюйм	размер	мм		мм	мм	мм
16A46-8-8	16A48-8-8	12	1/2	-8	12,7	1/2	75	52	32
16A46-12-12	16A48-12-12	20	3/4	-12	19,1	3/4	96	70	41
16A46-16-16	16A48-16-16	25	1	-16	25,4	1	111	82	48
16A46-20-20		32	1-1/4	-20	31,8	1-1/4	122	84	54
	16A48-20-20	32	1-1/4	-20	31,8	1-1/4	130	83	54
	16A48-24-20°	32	1.1/4	-20	31,8	1-1/2	131	84	64
	16A48-24-24	40	1-1/2	-24	38,1	1-1/2	141	103	64
	16A48-32-32	50	2	-32	50,8	2	173	124	79

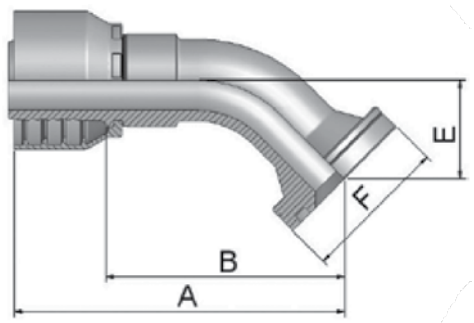

Фланец серии 46/48, тип SF6000-45

- Стандарт SAE 6000, изгиб 45°.

Фитинг серии 46 для рукавов:	**492, 462, 461LT**
Фитинг серии 48 для рукавов:	**421SN, 301SN, 471TC**

Артикул		◎				Типоразмер соединения	A	B	E	F
серия 46	серия 48	DN	дюйм	размер	мм		мм	мм	мм	мм
16F46-12-12	16F48-12-12	20	3/4	-12	19,1	3/4	88	62	26	41
16F46-16-16	16F48-16-16	25	1	-16	25,4	1	107	78	32	48
16F46-20-20	16F48-20-20	32	1-1/4	-20	31,8	1-1/4	141	94	38	54
	16F48-24-24	40	1.1/2	-24	38,1	1-1/2	150	112	44	64
	16F48-32-32	50	2	-32	50,8	2	183	135	52	79

ЭФФЕКТИВНЫЕ РЕШЕНИЯ сложных технических задач

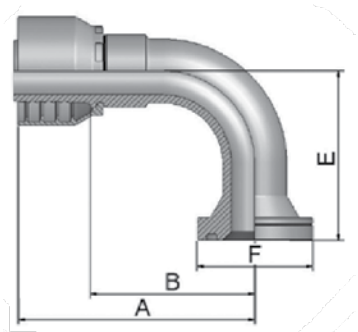

Фланец серии 46/48, тип SF6000-90

- Стандарт SAE 6000, изгиб 90°.

Фитинг серии 46 для рукавов:	**492, 462, 461LT**
Фитинг серии 48 для рукавов:	**421SN, 301SN, 471TC**

Артикул		◎				Типоразмер соединения	A	B	E	F
серия 46	серия 48	DN	дюйм	размер	мм		мм	мм	мм	мм
	16N48-8-12	20	3/4	-12	19,1	1/2	70	44	40	32
16N46-12-12	16N48-12-12	20	3/4	-12	19,1	3/4	80	54	54	41
16N46-16-12	16N48-16-12	20	3/4	-12	19,1	1	80	54	53	48
16N46-12-16	16N48-12-16	25	1	-16	25,4	3/4	88	58	58	41
16N46-16-16	16N48-16-16	25	1	-16	25,4	1	98	68	70	48
16N46-20-20		32	1-1/4	-20	31,8	1-1/4	124	86	70	54
	16N48-20-20	32	1-1/4	-20	31,8	1-1/4	130	82	70	54
	16N48-24-24	40	1.1/2	-24	38,1	1-1/2	139	101	104	64
	16N48-32-32	50	2	-32	50,8	2	172	124	115	79

Фитинги PARKER серии 70

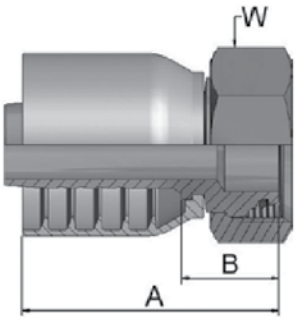

Фитинг серии 70, тип DKOL(г)

- С гайкой, метрическая резьба, конус 24°, легкая серия.

Фитинг серии 70 для рукавов:	**372, 371LT, 701**

Артикул	◎				Резьба	Трубка	A	B	W
	DN	дюйм	размер	мм		мм	мм	мм	мм
1CA70-10-6	10	3/8	-6	9,5	M16x1,5	10	53	24	19
1CA70-12-6	10	3/8	-6	9,5	M18x1,5	12	53	24	22
1CA70-15-8	12	1/2	-8	12,7	M22x1,5	15	62	27	27
1CA70-18-8	12	1/2	-8	12,7	M26x1,5	18	57	22	32
1CA70-15-10	16	5/8	-10	15,9	M22x1,5	15	64	27	27
1CA70-18-10	16	5/8	-10	15,9	M26x1,5	18	62	26	32
1CA70-22-10	16	5/8	-10	15,9	M30x2	22	64	24	36
1CA70-18-12	20	3/4	-12	19,1	M26x1,5	18	65	26	32
1CA70-22-12	20	3/4	-12	19,1	M30x2	22	63	24	36
1CA70-28-16	25	1	-16	25,4	M36x2	28	78	33	41
1CA70-35-16	25	1	-16	25,4	M45x2	35	74	29	50
1CA70-35-20	32	1-1/4	-20	31,8	M45x2	35	82	35	50
1CA70-42-24	40	1-1/2	-24	38,1	M52x2	42	99	39	60

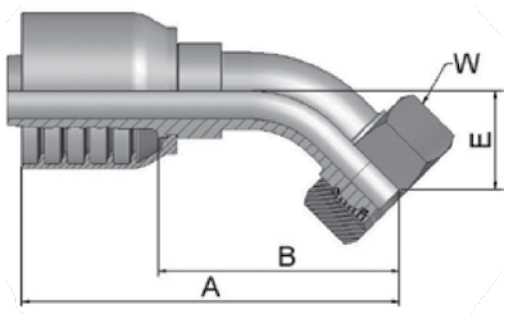

Фитинг серии 70, тип DKOL(г)-45

- С гайкой, метрическая резьба, конус 24°, изгиб 45°, легкая серия.

Фитинг серии 70 для рукавов: **372, 371LT, 701**

Артикул	DN	дюйм	размер	мм	Резьба	Трубка мм	A мм	B мм	E мм	W мм
1CE70-12-6	10	3/8	-6	9,5	M18x1,5	12	69	40	20	22
1CE70-15-8	12	1/2	-8	12,7	M22x1,5	15	85	50	23	27
1CE70-18-10	16	5/8	-10	15,9	M26x1,5	18	91	52	25	32
1CE70-22-12	20	3/4	-12	19,1	M30x2	22	98	58	26	36
1CE70-28-16	25	1	-16	25,4	M36x2	28	125	80	34	41
1CE70-35-20	32	1-1/4	-20	31,8	M45x2	35	141	94	38	50
1CE70-42-24	40	1-1/2	-24	38,1	M52x2	42	178	118	49	60

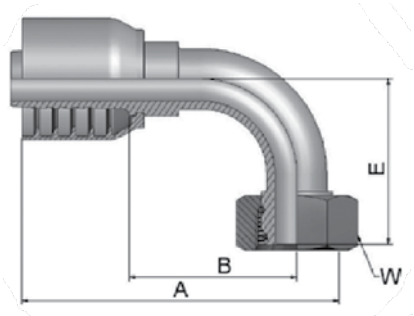

Фитинг серии 70, тип DKOL(г)-90

- С гайкой, метрическая резьба, конус 24°, изгиб 90°, легкая серия.

Фитинг серии 70 для рукавов: **372, 371LT, 701**

Артикул	DN	дюйм	размер	мм	Резьба	Трубка мм	A мм	B мм	E мм	W мм
1CF70-12-6	10	3/8	-6	9,5	M18x1,5	12	67	38	37	22
1CF70-15-8	12	1/2	-8	12,7	M22x1,5	15	74	39	45	27
1CF70-15-10	16	5/8	-10	15,9	M22x1,5	15	79	42	50	27
1CF70-18-10	16	5/8	-10	15,9	M26x1,5	18	79	42	49	32
1CF70-18-12	20	3/4	-12	19,1	M26x1,5	18	89	50	56	32
1CF70-22-12	20	3/4	-12	19,1	M30x2	22	89	49	55	36
1CF70-28-16	25	1	-16	25,4	M36x2	28	113	68	73	41
1CF70-35-20	32	1-1/4	-20	31,8	M45x2	35	130	83	79	50
1CF70-42-24	40	1-1/2	-24	38,1	M52x2	42	161	101	101	60

ЭНЕРПРОМ
ЭФФЕКТИВНЫЕ РЕШЕНИЯ сложных технических задач

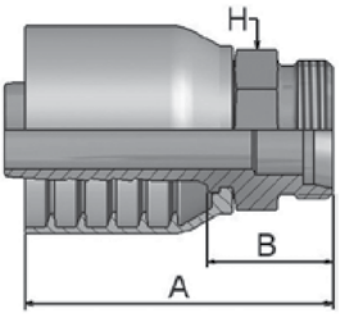

Фитинг серии 70, тип DKOL(ш)

- Метрическая резьба, конус 24°, легкая серия.

Фитинг серии 70 для рукавов: **372, 371LT, 701**

Артикул	⊘				Резьба	Трубка	A	B	H
	DN	дюйм	размер	мм		мм	мм	мм	мм
1D070-15-8	12	1/2	-8	12,7	M22x1,5	15	61	26	22
1D070-18-10	16	5/8	-10	15,9	M26x1,5	18	68	28	27
1D070-22-12	20	3/4	-12	19,1	M30x2	22	70	30	30
1D070-28-16	25	1	-16	25,4	M36x2	28	78	33	36

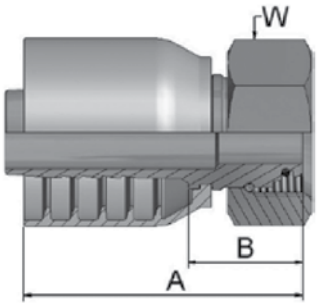

Фитинг серии 70, тип DKOS(г)

- С гайкой, метрическая резьба, конус 24°, тяжелая серия.

Фитинг серии 70 для рукавов: **372, 371LT, 701**

Артикул	⊘				Резьба	Трубка	A	B	W
	DN	дюйм	размер	мм		мм	мм	мм	мм
1C970-8-6	10	3/8	-6	9,5	M16x1,5	8	53	24	19
1C970-12-6	10	3/8	-6	9,5	M20x1,5	12	52	22	24
1C970-14-6	10	3/8	-6	9,5	M22x1,5	14	53	24	27
1C970-12-8	12	1/2	-8	12,7	M20x1,5	12	60	25	24
1C970-16-8	12	1/2	-8	12,7	M24x1,5	16	59	24	30
1C970-16-10	16	5/8	-10	15,9	M24x1,5	16	67	27	30
1C970-20-10	16	5/8	-10	15,9	M30x2	20	64	27	36
1C970-25-10	16	5/8	-10	15,9	M36x2	25	65	29	46
1C970-20-12	20	3/4	-12	19,1	M30x2	20	67	27	36
1C970-25-12	20	3/4	-12	19,1	M36x2	25	68	29	46
1C970-25-16	25	1	-16	25,4	M36x2	25	78	33	46
1C970-30-16	25	1	-16	25,4	M42x2	30	80	33	50
1C970-38-20°	32	1-1/4	-20	31,8	M52x2	38	80	33	60

ЭФФЕКТИВНЫЕ РЕШЕНИЯ сложных технических задач

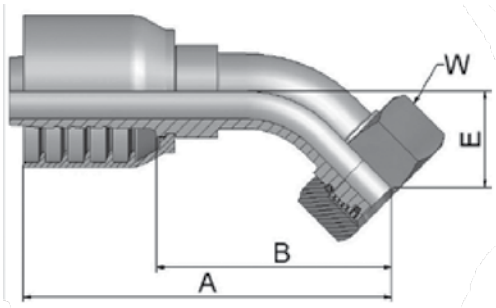

Фитинг серии 70, тип DKOS(г)-45

- С гайкой, метрическая резьба, конус 24°, изгиб 45°, тяжелая серия.

Фитинг серии 70 для рукавов: **372, 371LT, 701**

Артикул	DN	дюйм	размер	мм	Резьба	Трубка мм	A мм	B мм	E мм	W мм
10C70-12-6	10	3/8	-6	9,5	M20x1,5	12	69	40	20	24
10C70-14-6	10	3/8	-6	9,5	M22x1,5	14	76	46	20	27
10C70-16-8	12	1/2	-8	12,7	M24x1,5	16	83	48	24	30
10C70-16-10	16	5/8	-10	15,9	M24x1,5	16	89	49	23	30
10C70-20-10	16	5/8	-10	15,9	M30x2	20	91	52	25	36
10C70-25-10	16	5/8	-10	15,9	M36x2	25	92	56	27	46
10C70-20-12	20	3/4	-12	19,1	M30x2	20	100	60	29	36
10C70-25-12	20	3/4	-12	19,1	M36x2	25	101	61	30	46
10C70-25-16	25	1	-16	25,4	M36x2	25	117	71	32	46
10C70-30-16	25	1	-16	25,4	M42x2	30	124	79	36	50
10C70-38-20°	32	1-1/4	-20	31,8	M52x2	38	142	95	38	60

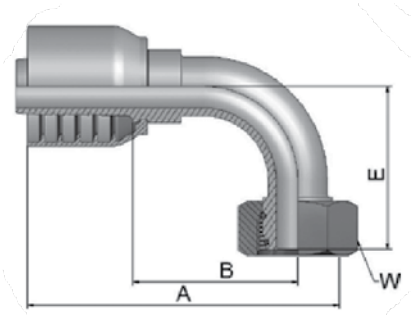

Фитинг серии 70, тип DKOS(г)-90

- С гайкой, метрическая резьба, конус 24°, изгиб 90°, тяжелая серия.

Фитинг серии 70 для рукавов: **372, 371LT, 701**

Артикул	DN	дюйм	размер	мм	Резьба	Трубка мм	A мм	B мм	E мм	W мм
11C70-12-6	10	3/8	-6	9,5	M20x1,5	12	67	38	37	24
11C70-14-6	10	3/8	-6	9,5	M22x1,5	14	65	35	37	27
11C70-16-8	12	1/2	-8	12,7	M24x1,5	16	72	37	45	30
11C70-16-10	16	5/8	-10	15,9	M24x1,5	16	79	40	45	30
11C70-20-10	16	5/8	-10	15,9	M30x2	20	79	40	48	36
11C70-25-10	16	5/8	-10	15,9	M36x2	25	85	46	52	46
11C70-25-12	20	3/4	-12	19,1	M36x2	25	89	49	59	46
11C70-25-16	25	1	-16	25,4	M36x2	25	115	68	70	46
11C70-30-16	25	1	-16	25,4	M42x2	30	115	68	76	50
11C70-38-20°	32	1-1/4	-20	31,8	M52x2	38	130	83	80	60

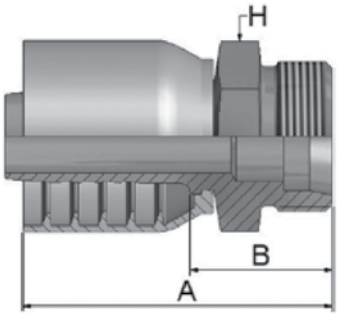

Фитинг серии 70, тип DKOS(ш)

- Метрическая резьба, конус 24°, тяжелая серия.

Фитинг серии 70 для рукавов: **372, 371LT, 701**

Артикул	⊚				Резьба	Трубка	A	B	H
	DN	дюйм	размер	мм		мм	мм	мм	мм
1D270-12-6	10	3/8	-6	9,5	M20x1,5	12	53	24	22
1D270-14-6	10	3/8	-6	9,5	M22x1,5	14	55	25	22
1D270-16-8	12	1/2	-8	12,7	M24x1,5	16	62	28	24
1D270-20-8	12	1/2	-8	12,7	M30x2	20	67	32	30
1D270-20-10	16	5/8	-10	15,9	M30x2	20	75	32	30
1D270-20-12	20	3/4	-12	19,1	M30x2	20	72	33	30
1D270-25-12	20	3/4	-12	19,1	M36x2	25	73	33	36
1D270-25-16	25	1	-16	25,4	M36x2	25	82	37	36
1D270-30-16	25	1	-16	25,4	M42x2	30	85	40	46
1D270-38-20	32	1-1/4	-20	31,8	M52x2	38	91	44	55

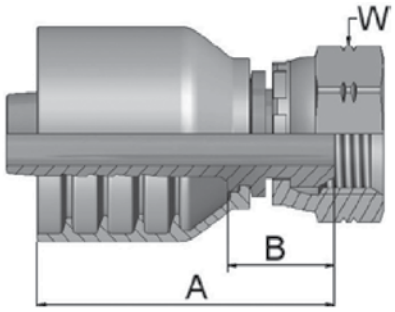

Фитинг серии 70, тип BSP(г)

- С обжимной гайкой, резьба BSP, конус 60°.

Фитинг серии 70 для рукавов: **372, 371LT, 701**

Артикул	⊚				Резьба	A	B	W
	DN	дюйм	размер	мм		мм	мм	мм
19270-6-6	10	3/8	-6	9,5	3/8x19	49	20	22
19270-8-6	10	3/8	-6	9,5	1/2x14	51	22	27
19270-8-8	12	1/2	-8	12,7	1/2x14	57	22	27
19270-10-8	12	1/2	-8	12,7	5/8x14	55	20	30
19270-10-10	16	5/8	-10	15,9	5/8x14	57	21	30
19270-12-10	16	5/8	-10	15,9	3/4x14	61	22	32
19270-12-12	20	3/4	-12	19,1	3/4x14	64	24	32
19270-16-12	20	3/4	-12	19,1	1x11	63	24	41
19270-16-16	25	1	-16	25,4	1x11	76	27	41
19270-20-20	32	1-1/4	-20	31,8	1-1/4x11	79	32	50
19270-24-24	40	1-1/2	-24	38,1	1-1/2x11	94	33	60

ЭФФЕКТИВНЫЕ РЕШЕНИЯ сложных технических задач

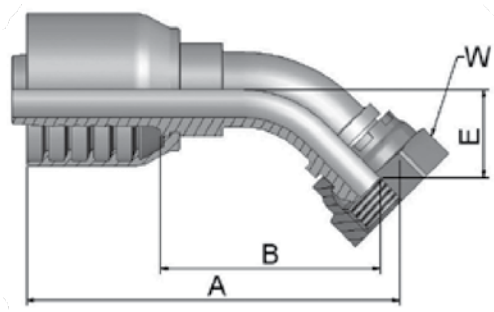

Фитинг серии 70, тип BSP(г)-45

- С обжимной гайкой, резьба BSP, конус 60°, изгиб 45°.

Фитинг серии 70 для рукавов: **372, 371LT, 701**

Артикул	⊚				Резьба	A	B	E	W
	DN	дюйм	размер	мм		мм	мм	мм	мм
1B170-6-6	10	3/8	-6	9,5	3/8x19	67	37	17	22
1B170-8-8	12	1/2	-8	12,7	1/2x14	79	45	20	27
1B170-10-8	12	1/2	-8	12,7	5/8x14	78	43	19	30
1B170-10-10	16	5/8	-10	15,9	5/8x14	90	50	24	30
1B170-12-10	16	5/8	-10	15,9	3/4x14	88	49	22	32
1B170-12-12	20	3/4	-12	19,1	3/4x14	96	57	25	32
1B170-16-16	25	1	-16	25,4	1x11	120	75	31	41
1B170-20-20	32	1-1/4	-20	31,8	1-1/4x11	139	91	35	50
1B170-24-24	40	1-1/2	-24	38,1	1-1/2x11	169	108	38	55

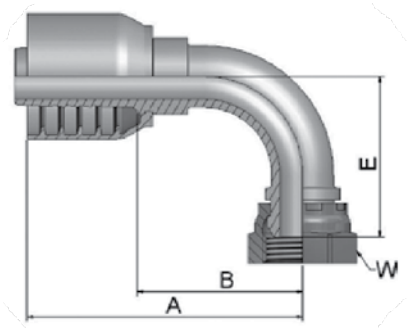

Фитинг серии 70, тип BSP(г)-90

- С обжимной гайкой, резьба BSP, конус 60°, изгиб 90°.

Фитинг серии 70 для рукавов: **372, 371LT, 701**

Артикул	⊚				Резьба	A	B	E	W
	DN	дюйм	размер	мм		мм	мм	мм	мм
1B270-6-6	10	3/8	-6	9,5	3/8x19	66	37	33	22
1B270-8-6	10	3/8	-6	9,5	1/2x14	66	37	35	27
1B270-8-8	12	1/2	-8	12,7	1/2x14	70	35	39	27
1B270-10-8	12	1/2	-8	12,7	5/8x14	74	39	38	30
1B270-10-10	16	5/8	-10	15,9	5/8x14	78	41	46	30
1B270-12-10	16	5/8	-10	15,9	3/4x14	81	41	42	32
1B270-12-12	20	3/4	-12	19,1	3/4x14	89	50	53	32
1B270-16-12	20	3/4	-12	19,1	1x11	89	49	51	41
1B270-16-16	25	1	-16	25,4	1x11	116	69	69	41
1B270-20-20	32	1-1/4	-20	31,8	1-1/4x11	130	82	76	50
1B270-24-24	40	1-1/2	-24	38,1	1-1/2x11	158	102	86	55

ЭФФЕКТИВНЫЕ РЕШЕНИЯ сложных технических задач

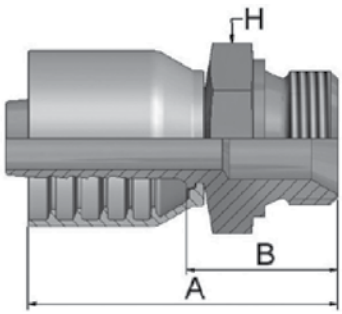

Фитинг серии 70, тип BSP(ш)

- Резьба цилиндрическая BSP, конус внутренний 60°.

Фитинг серии 70 для рукавов: **372, 371LT, 701**

Артикул	⌀				Резьба	A	B	H
	DN	дюйм	размер	мм		мм	мм	мм
1D970-6-6	10	3/8	-6	9,5	3/8x19	57	28	22
1D970-8-6	10	3/8	-6	9,5	1/2x14	60	31	27
1D970-8-8	12	1/2	-8	12,7	1/2x14	62	28	27
1D970-12-8	12	1/2	-8	12,7	3/4x14	69	35	32
1D970-10-10	16	5/8	-10	15,9	5/8x14	75	35	30
1D970-12-10	16	5/8	-10	15,9	3/4x14	72	35	32
1D970-12-12	20	3/4	-12	19,1	3/4x14	70	30	32
1D970-16-12	20	3/4	-12	19,1	1x11	77	38	41
1D970-16-16	25	1	-16	25,4	1x11	82	35	41
1D970-20-20	32	1-1/4	-20	31,8	1-1/4x11	92	45	50
1D970-24-24	40	1-1/2	-24	38,1	1-1/2x11	109	49	55

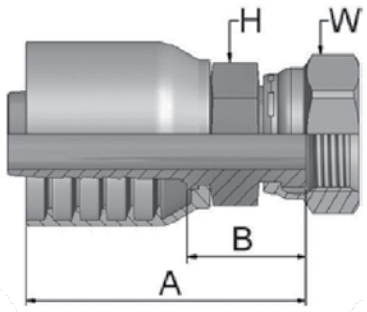

Фитинг серии 70, тип ORFS(г)

- С обжимной гайкой, с шестигранником.

Фитинг серии 70 для рукавов: **372, 371LT, 701**

Артикул	⌀				Резьба	A	B	H	W
	DN	дюйм	размер	мм		мм	мм	мм	мм
1JC70-6-6-SM	10	3/8	-6	9,5	11/16x16	49	20	19	22
1JC70-8-6-SM	10	3/8	-6	9,5	13/16x16	51	22	19	24
1JC70-8-8-SM	12	1/2	-8	12,7	13/16x16	56	24	22	24
1JC70-10-8-SM	12	1/2	-8	12,7	1x14	59	24	24	30
1JC70-12-8-SM	12	1/2	-8	12,7	1-3/16x12	63	28	32	36
1JC70-8-10-SM	16	5/8	-10	15,9	13/16x16	59	22	22	24
1JC70-10-10-SM	16	5/8	-10	15,9	1x14	64	24	24	30
1JC70-12-10-SM	16	5/8	-10	15,9	1-3/16x12	68	29	32	36
1JC70-12-12-SM	20	3/4	-12	19,1	1-3/16x12	68	29	32	36
1JC70-16-12-SM	20	3/4	-12	19,1	1-7/16x12	72	33	36	41
1JC70-16-16-SM	25	1	-16	25,4	1-7/16x12	80	35	36	41
1JC70-20-20-SM	32	1-1/4	-20	31,8	1-11/16x12	85	36	50	50
1JC70-24-24-SM	40	1-1/2	-24	38,1	2x12	102	42	50	60

ЭФФЕКТИВНЫЕ РЕШЕНИЯ сложных технических задач

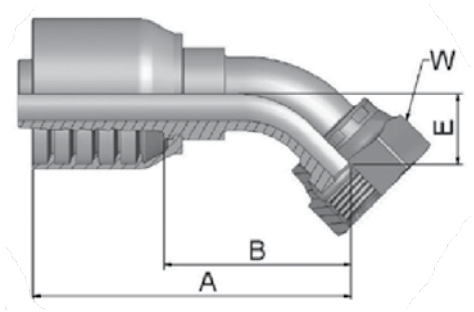

Фитинг серии 70, тип ORFS(г)-45

- С обжимной гайкой, изгиб 45°.

Фитинг серии 70 для рукавов: **372, 371LT, 701**

Артикул	DN	дюйм	размер	мм	Резьба	A мм	B мм	E мм	W мм
1J770-6-6-SM	10	3/8	-6	9,5	11/16x16	62	33	11	22
1J770-6-8-SM	12	1/2	-8	12,7	11/16x16	68	33	11	22
1J770-8-8-SM	12	1/2	-8	12,7	13/16x16	72	37	15	24
1J770-10-8-SM	12	1/2	-8	12,7	1x14	81	46	17	30
1J770-10-10-SM	16	5/8	-10	15,9	1x14	83	44	16	30
1J770-12-10-SM	16	5/8	-10	15,9	1-3/16x12	90	53	21	36
1J770-12-12-SM	20	3/4	-12	19,1	1-3/16x12	92	53	21	36
1J770-16-12-SM	20	3/4	-12	19,1	1-7/16x12	95	56	24	41
1J770-16-16-SM	25	1	-16	25,4	1-7/16x12	112	66	24	41
1J770-20-20-SM	32	1-1/4	-20	31,8	1-11/16x12	130	82	27	50
1J770-24-24-SM	40	1.1/2	-24	38,1	2x12	169	109	40	60

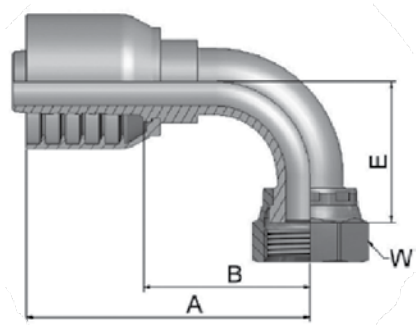

Фитинг серии 70, тип ORFS(г)-90

- С обжимной гайкой, изгиб 90°.

Фитинг серии 70 для рукавов: **372, 371LT, 701**

Артикул	DN	дюйм	размер	мм	Резьба	A мм	B мм	E мм	W мм
1J970-6-6-SM	10	3/8	-6	9,5	11/16x16	58	29	23	22
1J970-8-6-SM	10	3/8	-6	9,5	13/16x16	58	29	29	24
1J970-8-8-SM	12	1/2	-8	12,7	13/16x16	70	35	29	24
1J970-10-8-SM	12	1/2	-8	12,7	1x14	73	38	32	30
1J970-12-8-SM	12	1/2	-8	12,7	1-3/16x12	76	41	48	36
1J970-10-10-SM	16	5/8	-10	15,9	1x14	78	39	33	30
1J970-12-10-SM	16	5/8	-10	15,9	1-3/16x12	86	50	48	36
1J970-12-12-SM	20	3/4	-12	19,1	1-3/16x12	89	50	48	36
1J970-16-12-SM	20	3/4	-12	19,1	1-7/16x12	89	49	56	41
1J970-16-16-SM	25	1	-16	25,4	1-7/16x12	111	64	56	41
1J970-20-20-SM	32	1-1/4	-20	31,8	1-11/16x12	130	83	64	50
1J970-24-24-SM	40	1-1/2	-24	38,1	2x12	162	101	82	60

ЭНЕРПРОМ
ЭФФЕКТИВНЫЕ РЕШЕНИЯ сложных технических задач

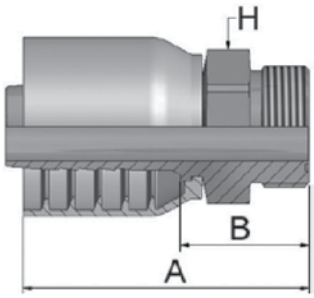

Фитинг серии 70, тип ORFS(ш)

- С обжимной гайкой.

Фитинг серии 70 для рукавов: **372, 371LT, 701**

Артикул	⊚				Резьба	A	B	H
	DN	дюйм	размер	мм		мм	мм	мм
1JM70-6-6-SM	10	3/8	-6	9,5	11/16x16	53	24	19
1JM70-8-6-SM	10	3/8	-6	9,5	13/16x16	56	27	22
1JM70-8-8-SM	12	1/2	-8	12,7	13/16x16	62	27	22
1JM70-10-8-SM	12	1/2	-8	12,7	1x14	67	32	27
1JM70-10-10-SM	16	5/8	-10	15,9	1x14	71	32	27
1JM70-12-10-SM	16	5/8	-10	15,9	1-3/16x12	74	35	32
1JM70-12-12-SM	20	3/4	-12	19,1	1-3/16x12	74	35	32
1JM70-16-12-SM	20	3/4	-12	19,1	1-7/16x12	74	35	41
1JM70-16-16-SM	25	1	-16	25,4	1-7/16x12	84	39	41
1JM70-20-20-SM	32	1-1/4	-20	31,8	1-11/16x12	85	37	46

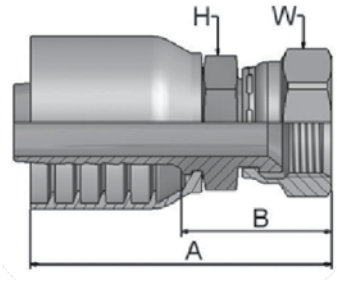

Фитинг серии 70, тип JIC(г)

- С обжимной гайкой, резьба JIC, конус 37°.

Фитинг серии 70 для рукавов: **372, 371LT, 701**

Артикул	⊚				Резьба	A	B	E	W
	DN	дюйм	размер	мм		мм	мм	мм	мм
10670-6-6-SM	10	3/8	-6	9,5	9/16x18	58	29	17	19
10670-8-6-SM*	10	3/8	-6	9,5	3/4x16	61	32	19	22
10670-10-6-SM*	10	3/8	-6	9,5	7/8x14	51	22	22	27
10670-8-8-SM*	12	1/2	-8	12,7	3/4x16	56	21	22	22
10670-10-8-SM*	12	1/2	-8	12,7	7/8x14	70	35	22	27
10670-12-8-SM	12	1/2	-8	12,7	1-1/16x12	56	21	27	32
10670-8-10-SM*	16	5/8	-10	15,9	3/4x16	73	36	24	22
16870-10-10-SM*	16	5/8	-10	15,9	7/8x14	75	35	24	27
10670-12-10-SM	16	5/8	-10	15,9	1-1/16x12	78	41	27	32
10670-12-12-SM	20	3/4	-12	19,1	1-1/16x12	80	41	27	32
10670-14-12-SM	20	3/4	-12	19,1	1-3/16x12	81	42	32	36
10670-16-12-SM	20	3/4	-12	19,1	1-5/16x12	84	45	32	41
10670-12-16-SM	25	1	-16	25,4	1-1/16x12	89	44	36	32
10670-16-16-SM	25	1	-16	25,4	1-5/16x12	92	47	36	41
10670-20-16-SM	25	1	-16	25,4	1-5/8x12	81	36	41	50
10670-16-20-SM	32	1-1/4	-20	31,8	1-5/16x12	97	50	46	41
10670-20-20-SM	32	1-1/4	-20	31,8	1-5/8x12	83	37	46	50
10670-24-24-SM	40	1-1/2	-24	38,1	1-7/8x12	101	41	50	60

* — Данные фитинги имеют двойной уплотнительный конус, совместимый с фитингами с наружной резьбой JIC (37°) и SAE (45°).

ЭФФЕКТИВНЫЕ РЕШЕНИЯ сложных технических задач

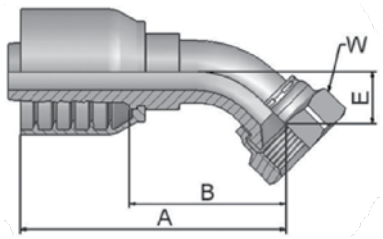

Фитинг серии 70, тип JIC(г)-45

- С обжимной гайкой, резьба JIC, конус 37°, изгиб 45°.

Фитинг серии 70 для рукавов: **372, 371LT, 701**

Артикул	DN	дюйм	размер	мм	Резьба	A мм	B мм	E мм	W мм
13770-8-6-SM*	10	3/8	-6	9,5	3/4x16	70	41	14	22
13770-8-8-SM*	12	1/2	-8	12,7	3/4x16	73	38	14	22
13770-10-8-SM*	12	1/2	-8	12,7	7/8x14	78	43	17	27
13770-8-10-SM*	16	5/8	-10	15,9	3/4x16	78	39	15	22
13770-10-10-SM*	16	5/8	-10	15,9	7/8x14	83	44	17	27
13770-12-10-SM	16	5/8	-10	15,9	1-1/16x12	85	48	21	32
13770-12-12-SM	20	3/4	-12	19,1	1-1/16x12	91	52	20	32
13770-16-12-SM	20	3/4	-12	19,1	1-5/16x12	95	56	24	41
13770-16-16-SM	25	1	-16	25,4	1-5/16x12	111	66	24	41
13770-20-16-SM	25	1	-16	25,4	1-5/8x12	113	67	26	50
13770-20-20-SM	32	1-1/4	-20	31,8	1-5/8x12	134	87	31	50
13770-24-24-SM	40	1.1/2	-24	38,1	1-7/8x12	174	114	46	60

* — Данные фитинги имеют двойной уплотнительный конус, совместимый с фитингами с наружной резьбой JIC (37°) и SAE (45°).

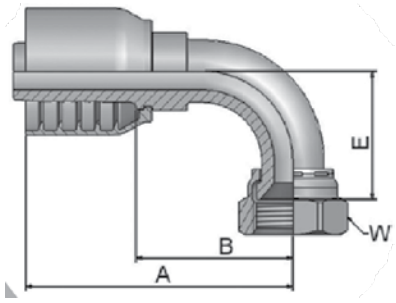

Фитинг серии 70, тип JIC(г)-90

- С обжимной гайкой, резьба JIC, конус 37°, изгиб 90°.

Фитинг серии 70 для рукавов: **372, 371LT, 701**

Артикул	DN	дюйм	размер	мм	Резьба	A мм	B мм	E мм	W мм
13970-6-6-SM	10	3/8	-6	9,5	9/16x18	58	29	22	19
13W70-8-6-SM*	10	3/8	-6	9,5	3/4x16	64	35	28	22
13970-6-8-SM	12	1/2	-8	12,7	9/16x18	64	29	22	19
13970-8-8-SM*	12	1/2	-8	12,7	3/4x16	68	33	28	22
13970-10-8-SM*	12	1/2	-8	12,7	7/8x14	74	39	32	27
13970-12-8-SM	12	1/2	-8	12,7	1-1/16x12	83	48	47	32
13970-8-10-SM*	16	5/8	-10	15,9	3/4x16	74	34	28	22
13970-10-10-SM*	16	5/8	-10	15,9	7/8x14	80	41	33	27
13970-12-10-SM	16	5/8	-10	15,9	1-1/16x12	86	48	47	32
13970-12-12-SM	20	3/4	-12	19,1	1-1/16x12	89	50	48	32
13970-16-12-SM	20	3/4	-12	19,1	1-5/16x12	89	50	51	41
13970-12-16-SM	25	1	-16	25,4	1-1/16x12	101	54	46	32
13970-16-16-SM	25	1	-16	25,4	1-5/16x12	111	64	55	41
13970-20-16-SM	25	1	-16	25,4	1-5/8x12	109	64	62	50
13970-20-20-SM	32	1-1/4	-20	31,8	1-5/8x12	130	83	70	50
13970-24-20-SM	32	1-1/4	-20	31,8	1-7/8x12	130	82	80	60
13970-24-24-SM	40	1-1/2	-24	38,1	1-7/8x12	156	101	101	60

* — Данные фитинги имеют двойной уплотнительный конус, совместимый с фитингами с наружной резьбой JIC (37°) и SAE (45°).

Энерпром
ЭФФЕКТИВНЫЕ РЕШЕНИЯ сложных технических задач

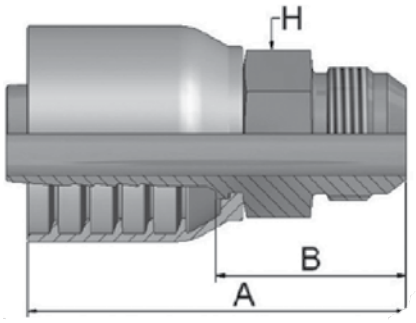

Фитинг серии 70, тип JIC(ш)

- Резьба цилиндрическая JIC, конус 37°.

Фитинг серии 70 для рукавов: **372, 371LT, 701**

Артикул	⊚				Резьба	A	B	H
	DN	дюйм	размер	мм		мм	мм	мм
10370-6-6-SM	10	3/8	-6	9,5	9/16x18	60	31	19
10370-8-6-SM	10	3/8	-6	9,5	3/4x16	59	29	19
10370-8-8-SM	12	1/2	-8	12,7	3/4x16	68	33	22
10370-10-8-SM	12	1/2	-8	12,7	7/8x14	67	32	24
10370-12-8-SM	12	1/2	-8	12,7	1-1/16x12	71	36	27
10370-10-10-SM	16	5/8	-10	15,9	7/8x14	75	38	24
10370-12-10-SM	16	5/8	-10	15,9	1-1/16x12	75	36	27
10370-12-12-SM	20	3/4	-12	19,1	1-1/16x12	81	42	27
10370-16-12-SM	20	3/4	-12	19,1	1-5/16x12	78	38	36
10370-16-16-SM	25	1	-16	25,4	1-5/16x12	92	47	36
10370-20-16-SM	25	1	-16	25,4	1-5/8x12	88	43	46
10370-20-20-SM	32	1-1/4	-20	31,8	1-5/8x12	101	53	46
10370-24-24-SM	40	1-1/2	-24	38,1	1-7/8x12	110	49	50

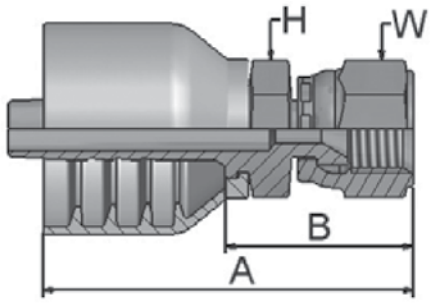

Фитинг серии 70, тип JIS(г)

- С обжимной гайкой, резьба JIS BSP, конус 60°, с шестигранником.

Фитинг серии 70 для рукавов: **372, 371LT, 701**

Артикул	⊚				Резьба	A	B	H	W
	DN	дюйм	размер	мм		мм	мм	мм	мм
1MU70-6-6	10	3/8	-6	9,5	M18x1,5	62	33	24	24
1MU70-8-8	12	1/2	-8	12,7	M22x1,5	59	24	27	27
1MU70-12-12	20	3/4	-12	19,1	M27x2	81	41	36	36

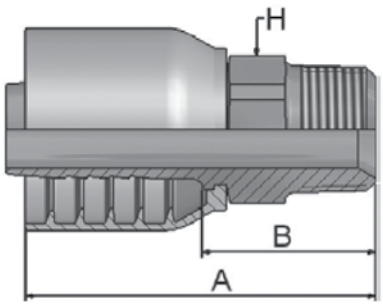

Фитинг серии 70, тип NPTF(ш)

- Резьба NPTF, конус 60°.

Фитинг серии 70 для рукавов: **372, 371LT, 701**

Артикул	⊚				Резьба	A	B	H
	DN	дюйм	размер	мм		мм	мм	мм
10170-6-6-SM	10	3/8	-6	9,5	3/8x18	60	31	19
10170-8-6-SM	10	3/8	-6	9,5	1/2x14	61	32	22
10170-8-8-SM	12	1/2	-8	12,7	1/2x14	72	37	22
10170-12-8-SM	12	1/2	-8	12,7	3/4x14	68	33	27
10170-8-10-SM	16	5/8	-10	15,9	1/2x14	75	38	24
10170-12-10-SM	16	5/8	-10	15,9	3/4x14	71	34	27
10170-12-12-SM	20	3/4	-12	19,1	3/4x14	79	39	32
10170-16-12-SM	20	3/4	-12	19,1	1x11-1/2	79	39	36
10170-16-16-SM	25	1	-16	25,4	1x11-1/2	91	46	36
10170-20-20-SM	32	1-1/4	-20	31,8	1-1/4x11-1/2	104	57	46
10170-24-24-SM	40	1.1/2	-24	38,1	1-1/2x11-1/2	112	51	50

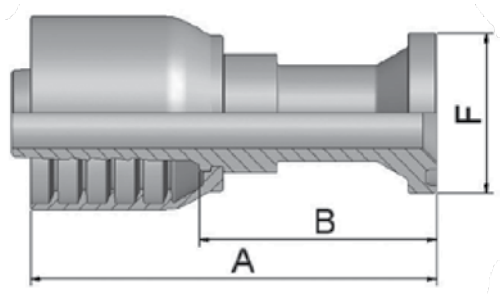

Фланец серии 70, тип SF3000

- Стандарт SAE 3000.

Фитинг серии 70 для рукавов: **372, 371LT, 701**

Артикул	⊚				Типоразмер соединения	A	B	F
	DN	дюйм	размер	мм		мм	мм	мм
11570-8-8	12	1/2	-8	12,7	1/2	89	54	30
11570-10-10	16	5/8	-10	15,9	5/8	116	79	34
11570-12-10	16	5/8	-10	15,9	3/4	69	30	38
11570-12-12	20	3/4	-12	19,1	3/4	98	59	38
11570-16-12	20	3/4	-12	19,1	1	70	31	45
11570-20-12	20	3/4	-12	19,1	1-1/4	75	36	51
11570-16-16	25	1	-16	25,4	1	108	63	45
11570-20-16	25	1	-16	25,4	1-1/4	82	36	51
11570-16-20	32	1-1/4	-20	31,8	1	120	72	45
11570-20-20	32	1-1/4	-20	31,8	1-1/4	120	72	51
11570-24-20	32	1-1/4	-20	31,8	1-1/2	82	35	60
11570-24-24	40	1-1/2	-24	38,1	1-1/2	140	80	60

ЭНЕРПРОМ
ЭФФЕКТИВНЫЕ РЕШЕНИЯ сложных технических задач

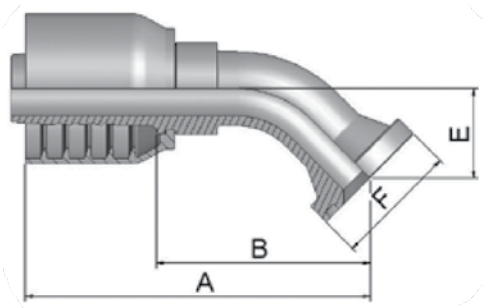

Фланец серии 70, тип SF3000-45

- Стандарт SAE 3000, изгиб 45°.

Фитинг серии 70 для рукавов: **372, 371LT, 701**

Артикул	DN	дюйм	размер	мм	Типоразмер соединения	A мм	B мм	E мм	F мм
11770-8-8	12	1/2	-8	12,7	1/2	79	44	20	30
11770-10-10	16	5/8	-10	15,9	5/8	104	67	24	34
11770-12-10	16	5/8	-10	15,9	3/4	96	57	26	38
11770-12-12	20	3/4	-12	19,1	3/4	98	58	26	38
11770-16-12	20	3/4	-12	19,1	1	97	57	25	45
11770-16-16	25	1	-16	25,4	1	119	74	32	45
11770-20-16	25	1	-16	25,4	1-1/4	121	76	32	51
11770-20-20	32	1-1/4	-20	31,8	1-1/4	132	85	29	51
11770-24-20	32	1-1/4	-20	31,8	1-1/2	141	94	38	60
11770-24-24	40	1-1/2	-24	38,1	1-1/2	166	106	37	60
11770-32-24	40	1-1/2	-24	38,1	2	165	105	37	71

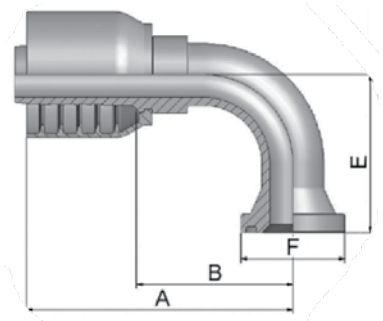

Фланец серии 70, тип SF3000-90

- Стандарт SAE 3000, изгиб 90°.

Фитинг серии 70 для рукавов: **372, 371LT, 701**

Артикул	DN	дюйм	размер	мм	Типоразмер соединения	A мм	B мм	E мм	F мм
11970-8-8	12	1/2	-8	12,7	1/2	75	40	41	30
11970-12-8	12	1/2	-8	12,7	3/4	77	42	42	38
11970-8-10	16	5/8	-10	15,9	1/2	92	56	54	30
11970-10-10	16	5/8	-10	15,9	5/8	92	55	55	34
11970-12-10	16	5/8	-10	15,9	3/4	92	55	54	38
11970-12-12	20	3/4	-12	19,1	3/4	89	50	58	38
11970-16-12	20	3/4	-12	19,1	1	90	50	58	45
11970-20-12	20	3/4	-12	19,1	1-1/4	90	50	70	51
11970-16-16	25	1	-16	25,4	1	111	64	70	45
11970-20-16	25	1	-16	25,4	1-1/4	113	68	70	51
11970-16-20	32	1-1/4	-20	31,8	1	130	82	90	45
11970-20-20	32	1-1/4	-20	31,8	1-1/4	130	82	90	51
11970-24-20	32	1-1/4	-20	31,8	1-1/2	130	83	67	60
11970-24-24	40	1-1/2	-24	38,1	1-1/2	161	101	79	60
11970-32-24	40	1-1/2	-24	38,1	2	161	101	80	71

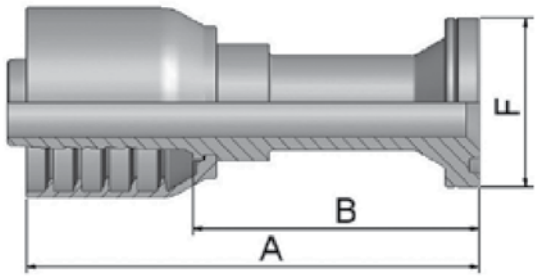

Фланец серии 70, тип SF6000

- Стандарт SAE 6000.

Фитинг серии 70 для рукавов: **372, 371LT, 701**

Артикул	DN	дюйм	размер	мм	Типоразмер соединения	A мм	B мм	F мм
16A70-8-8	12	1/2	-8	12,7	1/2	103	68	32
16A70-8-10	16	5/8	-10	15,9	1/2	107	68	32
16A70-12-10	16	5/8	-10	15,9	3/4	117	78	41
16A70-8-12	20	3/4	-12	19,1	1/2	107	67	32
16A70-12-12	20	3/4	-12	19,1	3/4	105	66	41
16A70-16-12	20	3/4	-12	19,1	1	110	70	48
16A70-12-16	25	1	-16	25,4	3/4	127	82	41
16A70-16-16	25	1	-16	25,4	1	127	82	48
16A70-20-16	25	1	-16	25,4	1-1/4	127	82	54
16A70-20-20	32	1-1/4	-20	31,8	1-1/4	130	83	54
16A70-24-20	32	1-1/4	-20	31,8	1-1/2	131	84	64
16A70-24-24	40	1-1/2	-24	38,1	1-1/2	163	103	64

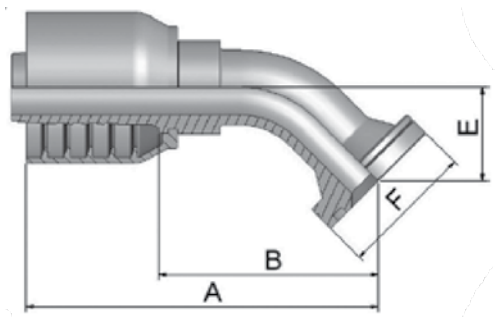

Фланец серии 70, тип SF6000-45

- Стандарт SAE 6000, изгиб 45°.

Фитинг серии 70 для рукавов: **372, 371LT, 701**

Артикул	DN	дюйм	размер	мм	Типоразмер соединения	A мм	B мм	E мм	F мм
16F70-8-8	12	1/2	-8	12,7	1/2	81	46	19	32
16F70-8-10	16	5/8	-10	15,9	1/2	92	53	26	32
16F70-12-10	16	5/8	-10	15,9	3/4	92	55	26	41
16F70-8-12	20	3/4	-12	19,1	1/2	94	54	26	32
16F70-12-12	20	3/4	-12	19,1	3/4	105	66	26	41
16F70-16-12	20	3/4	-12	19,1	1	101	62	26	48
16F70-12-16	25	1	-16	25,4	3/4	118	73	27	41
16F70-16-16	25	1	-16	25,4	1	121	74	32	48
16F70-20-16	25	1	-16	25,4	1-1/4	117	70	31	54
16F70-20-20	32	1-1/4	-20	31,8	1-1/4	141	94	38	54
16F70-24-20	32	1-1/4	-20	31,8	1-1/2	141	94	38	64
16F70-24-24	40	1-1/2	-24	38,1	1-1/2	173	113	44	64

Энерпром
ЭФФЕКТИВНЫЕ РЕШЕНИЯ сложных технических задач

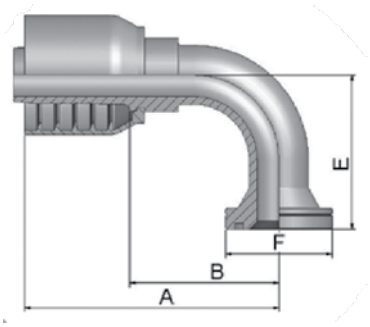

Фланец серии 70, тип SF6000-90

- Стандарт SAE 6000, изгиб 90°.

Фитинг серии 70 для рукавов: **372, 371LT, 701**

Артикул	DN	дюйм	размер	мм	Типоразмер соединения	A мм	B мм	E мм	F мм
16N70-8-8	12	1/2	-8	12,7	1/2	74	39	41	32
16N70-8-10	16	5/8	-10	15,9	1/2	95	56	54	32
16N70-12-10	16	5/8	-10	15,9	3/4	92	55	54	41
16N70-16-10	16	5/8	-10	15,9	1	86	46	54	48
16N70-8-12	20	3/4	-12	19,1	1/2	81	42	54	32
16N70-12-12	20	3/4	-12	19,1	3/4	98	58	54	41
16N70-16-12	20	3/4	-12	19,1	1	93	53	53	48
16N70-12-16	25	1	-16	25,4	3/4	113	66	57	41
16N70-16-16	25	1	-16	25,4	1	111	64	70	48
16N70-20-16	25	1	-16	25,4	1-1/4	115	68	68	54
16N70-20-20	32	1-1/4	-20	31,8	1-1/4	130	82	70	54
16N70-24-20	32	1-1/4	-20	31,8	1-1/2	130	82	70	64
16N70-24-24	40	1-1/2	-24	38,1	1-1/2	156	101	81	64

Фитинги PARKER серии 71

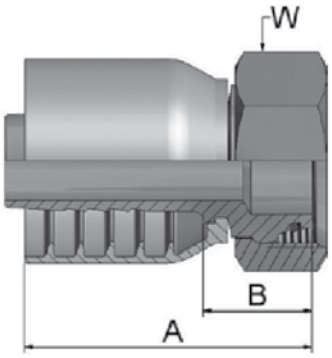

Фитинг серии 71, тип DKOL(г)

- С гайкой, метрическая резьба, конус 24°, легкая серия.

Фитинг серии 71 для рукавов: **R35, R42**

Артикул	DN	дюйм	размер	мм	Резьба	Трубка мм	A мм	B мм	W мм
1CA71-12-6	10	3/8	-6	9,5	M18x1,5	12	53	24	22
1CA71-15-8	12	1/2	-8	12,7	M22x1,5	15	62	27	27
1CA71-18-10	16	5/8	-10	15,9	M26x1,5	18	62	26	32
1CA71-22-12	20	3/4	-12	19,1	M30x2	22	63	24	36
1CA71-35-16	25	1	-16	25,4	M45x2	35	74	29	50
1CA71-35-20	32	1.1/4	-20	31,8	M45x2	35	82	35	50
1CA71-42-24	40	1-1/2	-24	38,1	M52x2	42	99	39	60

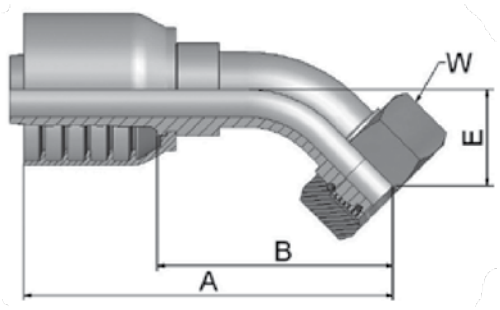

Фитинг серии 71, тип DKOL(г)-45

- С гайкой, метрическая резьба, конус 24°, изгиб 45°, легкая серия.

Фитинг серии 71 для рукавов: **R35, R42**

Артикул	DN	дюйм	размер	мм	Резьба	Трубка мм	A мм	B мм	E мм	W мм
1CE71-12-6	10	3/8	-6	9,5	M18x1,5	12	69	40	20	22
1CE71-15-8	12	1/2	-8	12,7	M22x1,5	15	85	50	24	27
1CE71-18-10	16	5/8	-10	15,9	M26x1,5	18	89	49	23	32
1CE71-22-12	20	3/4	-12	19,1	M30x2	22	98	58	26	36
1CE71-28-16	25	1	-16	25,4	M36x2	28	125	80	34	41
1CE71-35-20	32	1-1/4	-20	31,8	M45x2	35	141	94	38	50
1CE71-42-24	40	1-1/2	-24	38,1	M52x2	42	178	118	49	60

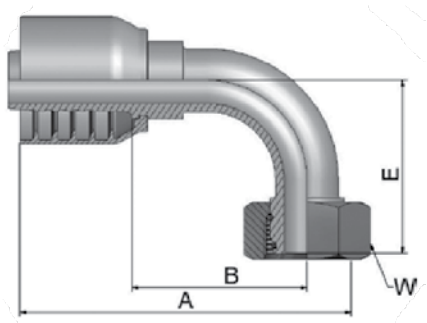

Фитинг серии 71, тип DKOL(г)-90

- С гайкой, метрическая резьба, конус 24°, изгиб 90°, легкая серия.

Фитинг серии 71 для рукавов: **R35, R42**

Артикул	DN	дюйм	размер	мм	Резьба	Трубка мм	A мм	B мм	E мм	W мм
1CF71-12-6	10	3/8	-6	9,5	M18x1,5	12	67	38	37	22
1CF71-15-8	12	1/2	-8	12,7	M22x1,5	15	74	39	45	27
1CF71-18-10	16	5/8	-10	15,9	M26x1,5	18	79	42	49	32
1CF71-22-12	20	3/4	-12	19,1	M30x2	22	89	49	55	36
1CF71-28-16	25	1	-16	25,4	M36x2	28	113	68	73	41
1CF71-35-16	25	1	-16	25,4	M45x2	35	113	68	69	50
1CF71-35-20	32	1-1/4	-20	31,8	M45x2	35	130	83	79	50
1CF71-42-24	40	1-1/2	-24	38,1	M52x2	42	161	101	101	60

ЭНЕРПРОМ
ЭФФЕКТИВНЫЕ РЕШЕНИЯ сложных технических задач

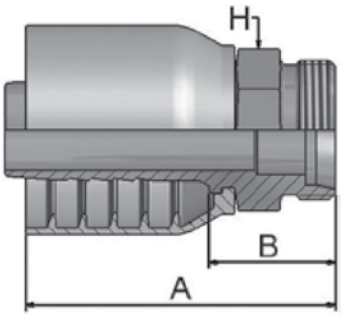

Фитинг серии 71, тип DKOL(ш)

- Метрическая резьба, конус 24°, легкая серия.

Фитинг серии 71 для рукавов: **R35, R42**

Артикул	◎				Резьба	Трубка	A	B	H
	DN	дюйм	размер	мм		мм	мм	мм	мм
1D071-42-24	40	1-1/2	-24	38,1	M52x2	42	99	39	55

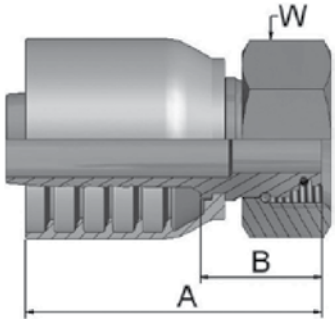

Фитинг серии 71, тип DKOS(г)

- С гайкой, метрическая резьба, конус 24°, тяжелая серия.

Фитинг серии 71 для рукавов: **R35, R42**

Артикул	◎				Резьба	Трубка	A	B	W
	DN	дюйм	размер	мм		мм	мм	мм	мм
1C971-12-6	10	3/8	-6	9,5	M20x1,5	12	52	22	24
1C971-16-8	12	1/2	-8	12,7	M24x1,5	16	59	24	30
1C971-20-10	16	5/8	-10	15,9	M30x2	20	66	27	36
1C971-20-12	20	3/4	-12	19,1	M30x2	20	66	27	36
1C971-25-12	20	3/4	-12	19,1	M36x2	25	68	29	46
1C971-25-16	25	1	-16	25,4	M36x2	25	78	33	46
1C971-30-16	25	1	-16	25,4	M42x2	30	80	33	50
1C971-38-20°	32	1-1/4	-20	31,8	M52x2	38	80	33	60
1C971-38-24	40	1-1/2	-24	38,1	M52x2	38	99	39	60

ЭФФЕКТИВНЫЕ РЕШЕНИЯ сложных технических задач

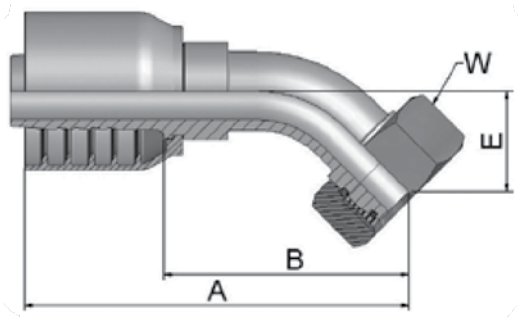

Фитинг серии 71, тип DKOS(г)-45

- С гайкой, метрическая резьба, конус 24°, изгиб 45°, тяжелая серия.

Фитинг серии 71 для рукавов: **R35, R42**

Артикул	◎				Резьба	Трубка	A	B	E	W
	DN	дюйм	размер	мм		мм	мм	мм	мм	мм
10C71-12-6	10	3/8	-6	9,5	M20x1,5	12	69	40	20	24
10C71-14-6	10	3/8	-6	9,5	M22x1,5	14	76	46	20	27
10C71-16-8	12	1/2	-8	12,7	M24x1,5	16	83	48	24	30
10C71-16-10	16	5/8	-10	15,9	M24x1,5	16	89	49	23	30
10C71-20-10	16	5/8	-10	15,9	M30x2	20	91	52	25	36
10C71-25-12	20	3/4	-12	19,1	M36x2	25	101	61	30	46
10C71-30-16	25	1	-16	25,4	M42x2	30	124	79	36	50
10C71-38-20°	32	1-1/4	-20	31,8	M52x2	38	142	95	38	60
10C71-38-24	40	1.1/2	-24	38,1	M52x2	38	178	118	49	60

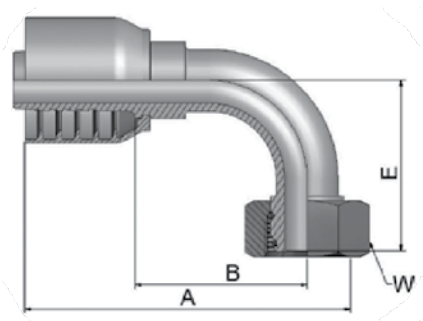

Фитинг серии 71, тип DKOS(г)-90

- С гайкой, метрическая резьба, конус 24°, изгиб 90°, тяжелая серия.

Фитинг серии 71 для рукавов: **R35, R42**

Артикул	◎				Резьба	Трубка	A	B	E	W
	DN	дюйм	размер	мм		мм	мм	мм	мм	мм
11C71-12-8	12	1/2	-8	12,7	M20x1,5	12	71	36	41	24
11C71-16-8	12	1/2	-8	12,7	M24x1,5	16	72	37	45	30
11C71-20-10	16	5/8	-10	15,9	M30x2	20	79	40	48	36
11C71-20-12	20	3/4	-12	19,1	M30x2	20	89	50	58	36
11C71-25-12	20	3/4	-12	19,1	M36x2	25	89	49	59	46
11C71-30-16	25	1	-16	25,4	M42x2	30	115	68	76	50
11C71-38-20°	32	1-1/4	-20	31,8	M52x2	38	130	83	80	60

ЭНЕРПРОМ
ЭФФЕКТИВНЫЕ РЕШЕНИЯ сложных технических задач

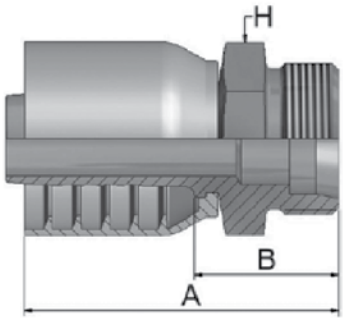

Фитинг серии 71, тип DKOS(ш)

- Метрическая резьба, конус 24°, тяжелая серия.

Фитинг серии 71 для рукавов: **R35, R42**

Артикул	⊚				Резьба	Трубка	A	B	H
	DN	дюйм	размер	мм		мм	мм	мм	мм
1D271-12-6	10	3/8	-6	9,5	M20x1,5	12	53	24	22
1D271-16-8	12	1/2	-8	12,7	M24x1,5	16	62	28	24
1D271-25-12	20	3/4	-12	19,1	M36x2	25	73	33	36
1D271-25-16	25	1	-16	25,4	M36x2	25	82	37	36
1D271-30-16	25	1	-16	25,4	M42x2	30	85	40	46
1D271-38-20	32	1-1/4	-20	31,8	M52x2	38	91	44	55

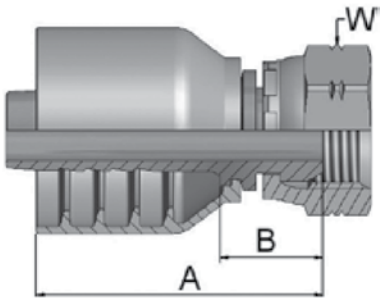

Фитинг серии 71, тип BSP(г)

- С обжимной гайкой, резьба BSP, конус 60°.

Фитинг серии 71 для рукавов: **R35, R42**

Артикул	⊚				Резьба	A	B	W
	DN	дюйм	размер	мм		мм	мм	мм
19271-6-6	10	3/8	-6	9,5	3/8x19	49	20	22
19271-8-8	12	1/2	-8	12,7	1/2x14	57	22	27
19271-10-10	16	5/8	-10	15,9	5/8x14	57	21	30
19271-12-12	20	3/4	-12	19,1	3/4x14	61	22	32
19271-16-16	25	1	-16	25,4	1x11	73	26	41
19271-20-20	32	1-1/4	-20	31,8	1-1/4x11	79	32	50
19271-24-24	40	1-1/2	-24	38,1	1-1/2x11	93	33	60
19271-32-32	50	2	-32	50,8	2x11	101	35	70

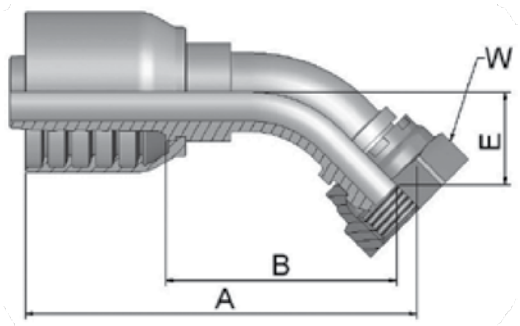

Фитинг серии 71, тип BSP(г)-45

- С обжимной гайкой, резьба BSP, конус 60°, изгиб 45°.

Фитинг серии 71 для рукавов: **R35, R42**

Артикул	DN	дюйм	размер	мм	Резьба	A мм	B мм	E мм	W мм
1B171-6-6	10	3/8	-6	9,5	3/8x19	67	37	17	22
1B171-8-8	12	1/2	-8	12,7	1/2x14	79	45	20	27
1B171-10-10	16	5/8	-10	15,9	5/8x14	90	50	24	30
1B171-12-12	20	3/4	-12	19,1	3/4x14	96	57	25	32
1B171-16-16	25	1	-16	25,4	1x11	120	75	31	41
1B171-20-20	32	1-1/4	-20	31,8	1-1/4x11	139	91	35	50
1B171-24-24	40	1-1/2	-24	38,1	1-1/2x11	169	108	38	55
1B171-32-32	50	2	-32	50,8	2x11	190	125	55	70

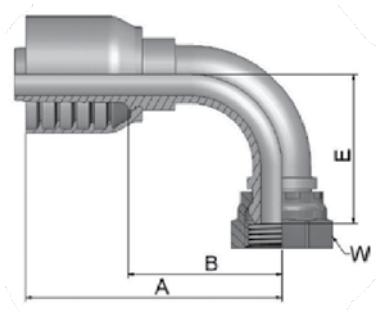

Фитинг серии 71, тип BSP(г)-90

- С обжимной гайкой, резьба BSP, конус 60°, изгиб 90°.

Фитинг серии 71 для рукавов: **R35, R42**

Артикул	DN	дюйм	размер	мм	Резьба	A мм	B мм	E мм	W мм
1B271-8-8	12	1/2	-8	12,7	1/2x14	79	45	20	27
1B271-12-12	20	3/4	-12	19,1	3/4x14	89	50	53	32
1B271-16-16	25	1	-16	25,4	1x11	114	69	69	41
1B271-20-20	32	1-1/4	-20	31,8	1-1/4x11	130	82	76	50
1B271-24-24	40	1-1/2	-24	38,1	1-1/2x11	163	102	86	55
1B271-32-32	50	2	-32	50,8	2x11	197	132	106	70

ЭНЕРПРОМ
ЭФФЕКТИВНЫЕ РЕШЕНИЯ сложных технических задач

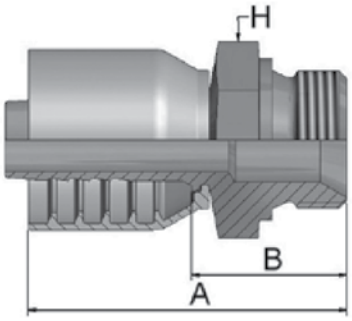

Фитинг серии 71, тип BSP(ш)

- Резьба цилиндрическая BSP, конус внутренний 60°.

Фитинг серии 71 для рукавов: **R35, R42**

Артикул	⊚				Резьба	A	B	H
	DN	дюйм	размер	мм		мм	мм	мм
1D971-12-12	20	3/4	-12	19,1	3/4x14	70	30	32
1D971-16-16	25	1	-16	25,4	1x11	82	35	41
1D971-20-20	32	1-1/4	-20	31,8	1-1/4x11	92	45	50
1D971-24-24	40	1-1/2	-24	38,1	1-1/2x11	109	49	55
1D971-32-32	50	2	-32	50,8	2x11	117	53	75

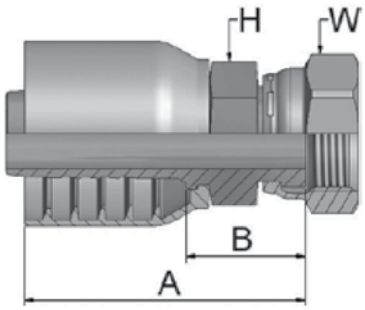

Фитинг серии 71, тип ORFS(г)

- С обжимной гайкой, с шестигранником.

Фитинг серии 71 для рукавов: **R35, R42**

Артикул	⊚				Резьба	A	B	H	W
	DN	дюйм	размер	мм		мм	мм	мм	мм
1JC71-10-8-SM	12	1/2	-8	12,7	1x14	59	24	24	30
1JC71-10-10-SM	16	5/8	-10	15,9	1x14	64	24	24	30
1JC71-12-10-SM	16	5/8	-10	15,9	1-3/16x12	68	29	32	36
1JC71-12-12-SM	20	3/4	-12	19,1	1-3/16x12	68	29	32	36
1JC71-16-12-SM	20	3/4	-12	19,1	1-7/16x12	72	33	36	41
1JC71-12-16-SM	25	1	-16	25,4	1-3/16x12	76	31	36	36
1JC71-16-16-SM	25	1	-16	25,4	1-7/16x12	80	35	36	41
1JC71-20-16-SM	25	1	-16	25,4	1-11/16x12	79	34	41	50
1JC71-20-20-SM	32	1-1/4	-20	31,8	1-11/16x12	85	36	50	50
1JC71-24-24-SM	40	1-1/2	-24	38,1	2x12	102	42	50	60

ЭФФЕКТИВНЫЕ РЕШЕНИЯ сложных технических задач

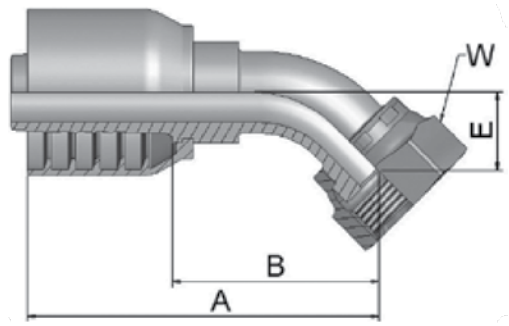

Фитинг серии 71, тип ORFS(г)-45

- С обжимной гайкой, изгиб 45°.

Фитинг серии 71 для рукавов: **R35, R42**

Артикул	DN	дюйм	размер	мм	Резьба	A мм	B мм	E мм	W мм
1J771-6-6-SM	10	3/8	-6	9,5	11/16x16	62	33	11	22
1J771-8-8-SM	12	1/2	-8	12,7	13/16x16	72	37	15	24
1J771-10-8-SM	12	1/2	-8	12,7	1x14	81	46	17	30
1J771-12-10-SM	16	5/8	-10	15,9	1-3/16x12	90	53	21	36
1J771-12-12-SM	20	3/4	-12	19,1	1-3/16x12	92	53	21	36
1J771-16-12-SM	20	3/4	-12	19,1	1-7/16x12	95	56	24	41
1J771-16-16-SM	25	1	-16	25,4	1-7/16x12	112	66	24	41
1J771-20-20-SM	32	1-1/4	-20	31,8	1-11/16x12	130	82	27	50
1J771-24-24-SM	40	1-1/2	-24	38,1	2x12	169	109	40	60

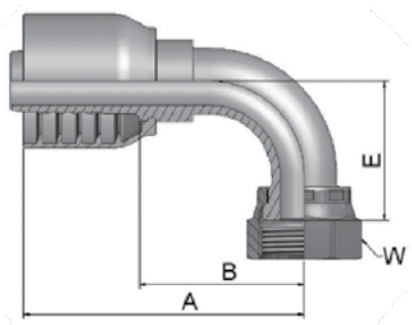

Фитинг серии 71, тип ORFS(г)-90

- С обжимной гайкой, изгиб 90°.

Фитинг серии 71 для рукавов: **R35, R42**

Артикул	DN	дюйм	размер	мм	Резьба	A мм	B мм	E мм	W мм
1J971-6-6-SM	10	3/8	-6	9,5	11/16x16	58	29	23	22
1J971-8-8-SM	12	1/2	-8	12,7	13/16x16	70	35	29	24
1J971-10-8-SM	12	1/2	-8	12,7	1x14	73	38	32	30
1J971-10-10-SM	16	5/8	-10	15,9	1x14	78	39	33	30
1J971-12-12-SM	20	3/4	-12	19,1	1-3/16x12	89	50	48	36
1J971-16-16-SM	25	1	-16	25,4	1-7/16x12	111	64	56	41
1J971-20-20-SM	32	1-1/4	-20	31,8	1-11/16x12	130	83	64	50
1J971-24-20-SM	32	1-1/4	-20	31,8	2x12	130	82	70	60

ЭФФЕКТИВНЫЕ РЕШЕНИЯ сложных технических задач

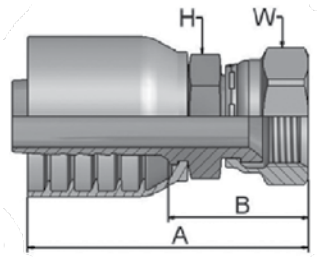

Фитинг серии 71, тип JIC(г)

- С обжимной гайкой, резьба JIC, конус 37°.

Фитинг серии 71 для рукавов: **R35, R42**

Артикул	DN	дюйм	размер	мм	Резьба	A мм	B мм	E мм	W мм
10671-6-6-SM	10	3/8	-6	9,5	9/16x18	58	29	17	19
10671-8-6-SM	10	3/8	-6	9,5	3/4x16	61	32	19	22
10671-8-8-SM	12	1/2	-8	12,7	3/4x16	67	32	22	22
10671-10-8-SM*	12	1/2	-8	12,7	7/8x14	70	35	22	27
10671-8-10-SM	16	5/8	-10	15,9	3/4x16	73	36	24	22
16871-10-10-SM	16	5/8	-10	15,9	7/8x14	75	35	24	27
10671-12-10-SM	16	5/8	-10	15,9	1-1/16x12	78	41	27	32
10671-10-12-SM	20	3/4	-12	19,1	7/8x14	74	35	27	27
10671-12-12-SM	20	3/4	-12	19,1	1-1/16x12	80	41	27	32
10671-14-12-SM	20	3/4	-12	19,1	1-3/16x12	81	42	32	36
10671-16-12-SM	20	3/4	-12	19,1	1-5/16x12	84	45	32	41
10671-12-16-SM	25	1	-16	25,4	1-1/16x12	89	44	36	32
10671-16-16-SM	25	1	-16	25,4	1-5/16x12	92	47	36	41
10671-20-16	25	1	-16	25,4	1-5/8x12	98	53	1-7/8	2
10671-16-20-SM	32	1-1/4	-20	31,8	1-5/16x12	97	50	46	41
10671-20-20-SM	32	1-1/4	-20	31,8	1-5/8x12	100	53	46	50
10671-24-20-SM	32	1-1/4	-20	31,8	1-7/8x12	105	58	55	60
10671-24-24-SM	40	1-1/2	-24	38,1	1-7/8x12	119	64	55	60
10671-32-32	50	2	-32	50,8	2-1/2x12	136	81	2-1/2	2-7/8

* — Данные фитинги имеют двойной уплотнительный конус, совместимый с фитингами с наружной резьбой JIC (37°) и SAE (45°).

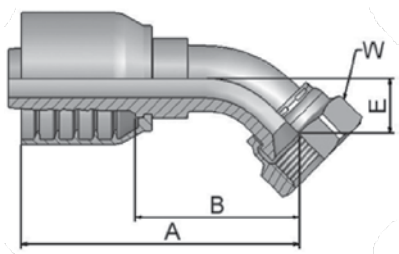

Фитинг серии 71, тип JIC(г)-45

- С обжимной гайкой, резьба JIC, конус 37°, изгиб 45°.

Фитинг серии 71 для рукавов: **R35, R42**

Артикул	DN	дюйм	размер	мм	Резьба	A мм	B мм	E мм	W мм
13771-6-6-SM	10	3/8	-6	9,5	9/16x18	61	31	10	19
13771-8-8-SM*	12	1/2	-8	12,7	3/4x16	73	38	14	22
13771-10-10-SM*	16	5/8	-10	15,9	7/8x14	83	44	17	27
13771-12-12-SM	20	3/4	-12	19,1	1-1/16x12	91	52	20	32
13770-16-12-SM	20	3/4	-12	19,1	1-5/16x12	95	56	24	41
13771-16-16-SM	25	1	-16	25,4	1-5/16x12	111	66	24	41
13771-20-16-SM	25	1	-16	25,4	1-5/8x12	113	67	26	50
13771-20-20-SM	32	1-1/4	-20	31,8	1-5/8x12	134	87	31	50
13771-24-24-SM	40	1.1/2	-24	38,1	1-7/8x12	174	114	46	60

* — Данные фитинги имеют двойной уплотнительный конус, совместимый с фитингами с наружной резьбой JIC (37°) и SAE (45°).

ЭФФЕКТИВНЫЕ РЕШЕНИЯ сложных технических задач
Энерпром

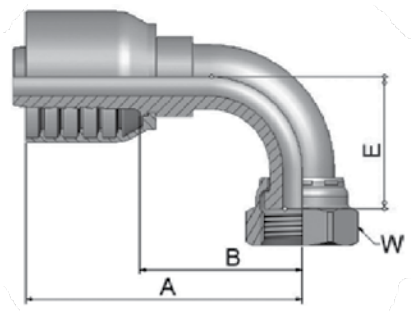

Фитинг серии 71, тип JIC(г)-90

- С обжимной гайкой, резьба JIC, конус 37°, изгиб 90°.

Фитинг серии 71 для рукавов: **R35, R42**

Артикул	⊙				Резьба	A	B	E	W
	DN	дюйм	размер	мм		мм	мм	мм	мм
13971-6-6-SM	10	3/8	-6	9,5	9/16x18	58	29	22	19
13971-6-8-SM	12	1/2	-8	12,7	9/16x18	64	29	22	19
13971-8-8-SM*	12	1/2	-8	12,7	3/4x16	68	33	28	22
13971-10-8-SM*	12	1/2	-8	12,7	7/8x14	74	39	32	27
13971-10-10-SM*	16	5/8	-10	15,9	7/8x14	80	41	33	27
13971-12-12-SM	20	3/4	-12	19,1	1-1/16x12	89	50	48	32
13971-16-12-SM	20	3/4	-12	19,1	1-5/16x12	89	50	51	41
13971-12-16-SM	25	1	-16	25,4	1-1/16x12	99	54	46	32
13971-16-16-SM	25	1	-16	25,4	1-5/16x12	109	64	55	41
13971-20-16-SM	25	1	-16	25,4	1-5/8x12	109	64	62	50
13971-20-20-SM	32	1-1/4	-20	31,8	1-5/8x12	130	83	70	50
13971-24-20-SM°	32	1-1/4	-20	31,8	1-7/8x12	130	82	80	60
13971-24-24-SM	40	1-1/2	-24	38,1	1-7/8x12	161	101	101	60

* — Данные фитинги имеют двойной уплотнительный конус, совместимый с фитингами с наружной резьбой JIC (37°) и SAE (45°).

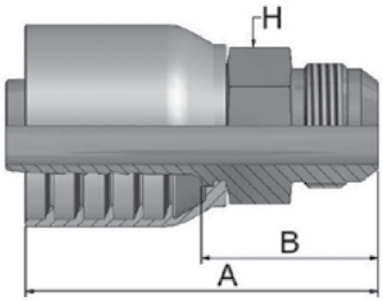

Фитинг серии 71, тип JIC(ш)

- Резьба цилиндрическая JIC, конус 37°.

Фитинг серии 71 для рукавов: **R35, R42**

Артикул	⊙				Резьба	A	B	H
	DN	дюйм	размер	мм		мм	мм	мм
10371-6-6-SM	10	3/8	-6	9,5	9/16x18	60	31	19
10371-8-6-SM	10	3/8	-6	9,5	3/4x16	59	29	19
10371-8-8-SM	12	1/2	-8	12,7	3/4x16	68	37	19
10371-10-8-SM	12	1/2	-8	12,7	7/8x14	67	32	24
10371-12-8-SM	12	1/2	-8	12,7	1-1/16x12	71	36	27
10371-8-10-SM	16	5/8	-10	15,9	3/4x16	73	33	24
10371-12-10-SM	16	5/8	-10	15,9	1-1/16x12	75	36	27
10371-10-12-SM	20	3/4	-12	19,1	7/8x14	77	38	27
10371-12-12-SM	20	3/4	-12	19,1	1-1/16x12	81	42	27
10371-16-12-SM	20	3/4	-12	19,1	1-5/16x12	78	38	36
10371-16-16-SM	25	1	-16	25,4	1-5/16x12	92	47	36
10371-20-16-SM	25	1	-16	25,4	1-5/8x12	88	43	46
10371-20-20-SM	32	1-1/4	-20	31,8	1-5/8x12	101	53	46
10371-24-24-SM	40	1-1/2	-24	38,1	1-7/8x12	110	49	50

ЭФФЕКТИВНЫЕ РЕШЕНИЯ сложных технических задач

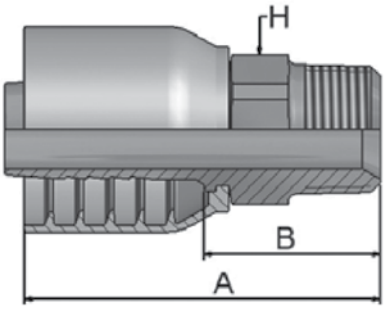

Фитинг серии 71, тип NPTF(ш)

- Резьба NPTF, конус 60°.

Фитинг серии 71 для рукавов: **R35, R42**

Артикул	⊚				Резьба	A	B	H
	DN	дюйм	размер	мм		мм	мм	мм
10171-6-6-SM	10	3/8	-6	9,5	3/8x18	60	31	19
10171-8-6-SM	10	3/8	-6	9,5	1/2x14	61	32	22
10171-8-8	12	1/2	-8	12,7	1/2x14	72	41	7/8
10171-12-8-SM	12	1/2	-8	12,7	3/4x14	68	33	27
10171-12-10-SM	16	5/8	-10	15,9	3/4x14	71	34	27
10171-12-12-SM	20	3/4	-12	19,1	3/4x14	79	39	32
10171-16-12-SM	20	3/4	-12	19,1	1x11-1/2	79	39	36
10171-12-16	25	1	-16	25,4	3/4x14	88	46	1-3/8
10171-16-16-SM	25	1	-16	25,4	1x11-1/2	86	42	36
10171-20-16	25	1	-16	25,4	1-1/4x11-1/2	89	48	1-11/16
10171-20-20-SM	32	1-1/4	-20	31,8	1-1/4x11-1/2	104	57	46
10171-24-20	32	1-1/4	-20	31,8	1-1/2x11-1/2	96	53	2
10171-24-24-SM	40	1.1/2	-24	38,1	1-1/2x11-1/2	112	51	50
10171-32-32	50	2	-32	50,8	2x11-1/2	18	64	2-1/2

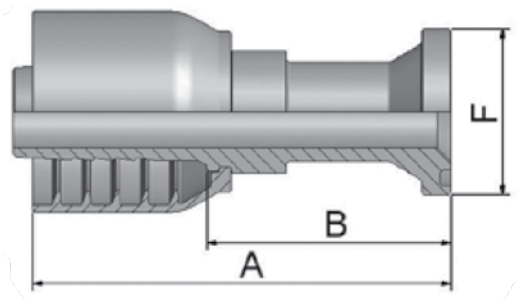

Фланец серии 71, тип SF3000

- Стандарт SAE 3000.

Фитинг серии 71 для рукавов: **R35, R42**

Артикул	⊚				Типоразмер соединения	A	B	F
	DN	дюйм	размер	мм		мм	мм	мм
11571-8-8	12	1/2	-8	12,7	1/2	89	54	30
11571-12-8	12	1/2	-8	12,7	3/4	85	55	38
11571-12-12	20	3/4	-12	19,1	3/4	98	59	38
11571-16-12	20	3/4	-12	19,1	1	70	31	45
11571-16-16	25	1	-16	25,4	1	108	63	45
11571-20-16	25	1	-16	25,4	1-1/4	82	36	51
11571-24-16	25	1	-16	25,4	1-1/2	111	66	60
11571-16-20	32	1-1/4	-20	31,8	1	120	72	45
11571-20-20	32	1-1/4	-20	31,8	1-1/4	120	78	51
11571-24-20	32	1-1/4	-20	31,8	1-1/2	82	35	60
11571-20-24	40	1-1/2	-24	38,1	1-1/4	138	77	51
11571-24-24	40	1-1/2	-24	38,1	1-1/2	140	80	60
11571-32-32	50	2	-32	50,8	2	144	79	71
11571-40-32	50	2	-32	50,8	2-1/2	148	94	84

ЭФФЕКТИВНЫЕ РЕШЕНИЯ сложных технических задач

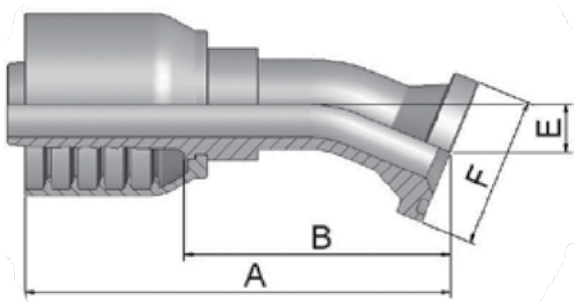

Фланец серии 71, тип SF3000-22.5

- Стандарт SAE 3000, изгиб 22,5°.

Фитинг серии 71 для рукавов: **R35, R42**

Артикул	DN	дюйм	размер	мм	Типоразмер соединения	A мм	B мм	E мм	F мм
11671-12-12	20	3/4	-12	19,1	3/4	105	65	11	38
11671-16-16	25	1	-16	25,4	1	125	80	11	45
11671-20-20	32	1-1/4	-20	31,8	1-1/4	139	92	13	51
11671-24-24	40	1-1/2	-24	38,1	1-1/2	149	94	16	60
11671-32-32	50	2	-32	50,8	2	185	131	22	71

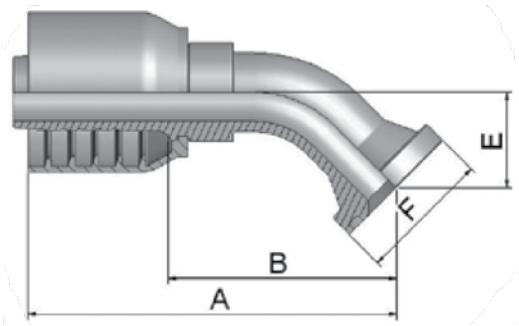

Фланец серии 71, тип SF3000-45

- Стандарт SAE 3000, изгиб 45°.

Фитинг серии 71 для рукавов: **R35, R42**

Артикул	DN	дюйм	размер	мм	Типоразмер соединения	A мм	B мм	E мм	F мм
11771-8-8	12	1/2	-8	12,7	1/2	79	44	20	30
11771-12-12	20	3/4	-12	19,1	3/4	98	58	26	38
11771-16-16	25	1	-16	25,4	1	119	73	27	45
11771-20-16	25	1	-16	25,4	1-1/4	121	76	32	51
11771-20-20	32	1-1/4	-20	31,8	1-1/4	132	85	29	51
11771-24-20	32	1-1/4	-20	31,8	1-1/2	141	94	38	60
11771-24-24	40	1-1/2	-24	38,1	1-1/2	166	106	37	60
11771-32-32	50	2	-32	50,8	2	200	135	52	71

ЭНЕРПРОМ
ЭФФЕКТИВНЫЕ РЕШЕНИЯ сложных технических задач

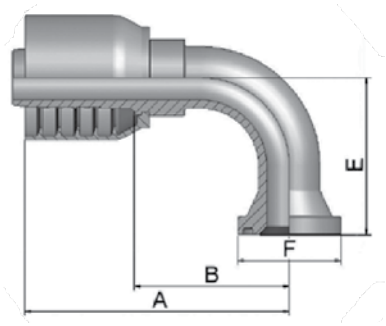

Фланец серии 71, тип SF3000-90

- Стандарт SAE 3000, изгиб 90°.

Фитинг серии 71 для рукавов: **R35, R42**

Артикул	DN	дюйм	размер	мм	Типоразмер соединения	A мм	B мм	E мм	F мм
11971-8-8	12	1/2	-8	12,7	1/2	75	40	41	30
11971-12-10	16	5/8	-10	15,9	3/4	75	43	36	38
11971-12-12	20	3/4	-12	19,1	3/4	89	50	58	38
11971-16-12	20	3/4	-12	19,1	1	90	50	58	45
11971-16-16	25	1	-16	25,4	1	113	72	60	45
11971-20-16	25	1	-16	25,4	1-1/4	113	68	70	51
11971-24-16	25	1	-16	25,4	1-1/2	113	72	60	60
11971-16-20	32	1-1/4	-20	31,8	1	130	82	90	45
11971-20-20	32	1-1/4	-20	31,8	1-1/4	130	82	90	51
11971-24-20	32	1-1/4	-20	31,8	1-1/2	121	79	67	60
11971-24-24	40	1-1/2	-24	38,1	1-1/2	161	101	79	60
11971-32-32	50	2	-32	50,8	2	203	138	115	71

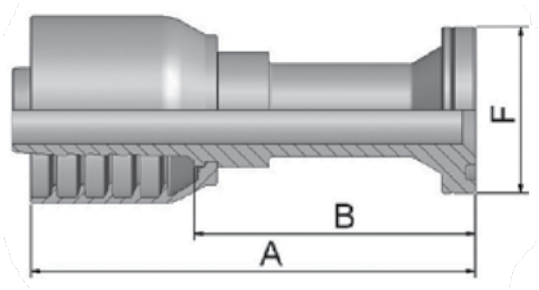

Фланец серии 71, тип SF6000

- Стандарт SAE 6000.

Фитинг серии 71 для рукавов: **R35, R42**

Артикул	DN	дюйм	размер	мм	Типоразмер соединения	A мм	B мм	F мм
16A71-8-8	12	1/2	-8	12,7	1/2	103	68	32
16A71-12-12	20	3/4	-12	19,1	3/4	105	66	41
16A71-16-12	20	3/4	-12	19,1	1	110	70	48
16A71-16-16	25	1	-16	25,4	1	127	82	48
16A71-20-16	25	1	-16	25,4	1-1/4	127	82	54
16A71-20-20	32	1-1/4	-20	31,8	1-1/4	130	83	54
16A71-24-20	32	1-1/4	-20	31,8	1-1/2	131	84	64
16A71-24-24	40	1-1/2	-24	38,1	1-1/2	163	107	64
16A71-32-32	50	2	-32	50,8	2	187	133	79

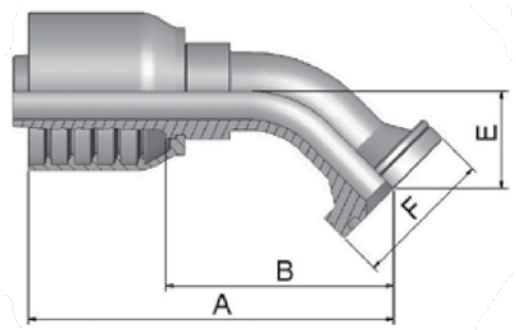

Фланец серии 71, тип SF6000-45

- Стандарт SAE 6000, изгиб 45°.

Фитинг серии 71 для рукавов: **R35, R42**

Артикул	DN	дюйм	размер	мм	Типоразмер соединения	A мм	B мм	E мм	F мм
16F71-8-8	12	1/2	-8	12,7	1/2	81	46	19	32
16F71-12-12	20	3/4	-12	19,1	3/4	105	66	26	41
16F71-16-12	20	3/4	-12	19,1	1	101	62	26	48
16F71-12-16	25	1	-1	25,4	3/4	118	73	27	41
16F71-16-16	25	1	-16	25,4	1	117	77	27	48
16F71-20-16	25	1	-16	25,4	1-1/4	117	70	31	54
16F71-20-20	32	1-1/4	-20	31,8	1-1/4	141	94	38	54
16F71-24-20	32	1-1/4	-20	31,8	1-1/2	141	94	38	64
16F71-24-24	40	1-1/2	-24	38,1	1-1/2	173	113	44	64
16F71-32-32	50	2	-32	50,8	2	198	144	52	79

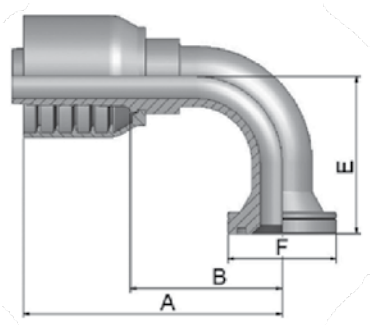

Фланец серии 71, тип SF6000-90

- Стандарт SAE 6000, изгиб 90°.

Фитинг серии 71 для рукавов: **R35, R42**

Артикул	DN	дюйм	размер	мм	Типоразмер соединения	A мм	B мм	E мм	F мм
16N71-8-8	12	1/2	-1	12,7	1/2	74	39	41	32
16N71-8-12	20	3/4	-12	19,1	1/2	81	42	54	32
16N71-12-12	20	3/4	-12	19,1	3/4	98	59	54	41
16N71-16-12	20	3/4	-12	19,1	1	93	53	53	48
16N71-12-16	25	1	-16	25,4	3/4	113	66	57	41
16N71-16-16	25	1	-16	25,4	1	111	64	70	48
16N71-20-16	25	1	-16	25,4	1-1/4	115	68	61	54
16N71-20-20	32	1-1/4	-20	31,8	1-1/4	130	82	70	54
16N71-24-20	32	1-1/4	-20	31,8	1-1/2	130	82	70	64
16N71-24-24	40	1-1/2	-24	38,1	1-1/2	161	101	81	64
16N71-32-32	50	2	-32	50,8	2	188	134	114	79

ЭНЕРПРОМ
ЭФФЕКТИВНЫЕ РЕШЕНИЯ сложных технических задач

Фитинги PARKER серии 73

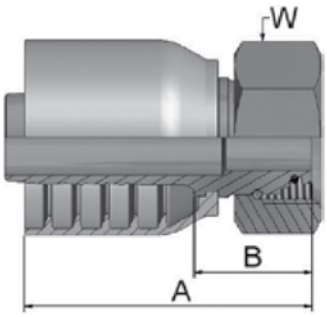

Фитинг серии 73, тип DKOS(г)

- С гайкой, метрическая резьба, конус 24°, тяжелая серия.

Фитинг серии 73 для рукава: **731**

Артикул	DN	дюйм	размер	мм	Резьба	Трубка мм	A мм	B мм	W мм
1C973-20-12	20	3/4	-12	19,1	M30x2	20	81	33	36
1C973-25-12	20	3/4	-12	19,1	M36x2	25	80	32	46
1C973-20-16	25	1	-16	25,4	M30x2	20	86	36	36
1C973-25-16	25	1	-16	25,4	M36x2	25	87	36	46
1C973-30-16	25	1	-16	25,4	M42x2	30	87	36	50
1C973-30-20	32	1-1/4	-20	31,8	M42x2	30	106	42	50
1C973-38-20	32	1-1/4	-20	31,8	M52x2	38	102	35	60
1C973-38-24	40	1-1/2	-24	38,1	M52x2	38	105	42	60

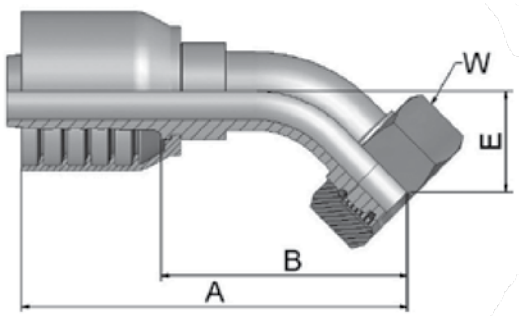

Фитинг серии 73, тип DKOS(г)-45

- С гайкой, метрическая резьба, конус 24°, изгиб 45°, тяжелая серия.

Фитинг серии 73 для рукава: **731**

Артикул	DN	дюйм	размер	мм	Резьба	Трубка мм	A мм	B мм	E мм	W мм
10C73-20-12	20	3/4	-12	19,1	M30x2	20	112	64	28	36
10C73-25-12	20	3/4	-12	19,1	M36x2	25	113	65	29	46
10C73-30-16	25	1	-16	25,4	M42x2	30	131	81	34	50
10C73-38-20	32	1-1/4	-20	31,8	M52x2	38	161	97	37	60

ЭФФЕКТИВНЫЕ РЕШЕНИЯ сложных технических задач

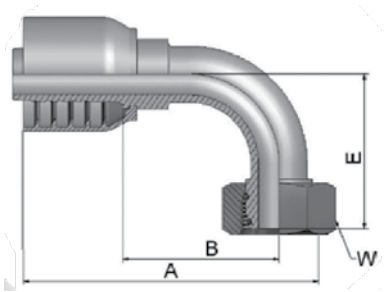

Фитинг серии 73, тип DKOS(г)-90

- С гайкой, метрическая резьба, конус 24°, изгиб 90°, тяжелая серия.

Фитинг серии 73 для рукава: **731**

Артикул	DN	дюйм	размер	мм	Резьба	Трубка мм	A мм	B мм	E мм	W мм
11C73-20-12	20	3/4	-12	19,1	M30x2	20	101	53	57	36
11C73-25-12	20	3/4	-12	19,1	M36x2	25	101	52	59	46
11C73-25-16	25	1	-16	25,4	M36x2	25	122	71	70	46
11C73-30-16	25	1	-16	25,4	M42x2	30	122	72	73	50
11C73-30-20	32	1-1/4	-20	31,8	M42x2	30	138	73	74	50
11C73-38-20	32	1-1/4	-20	31,8	M52x2	38	151	87	78	60

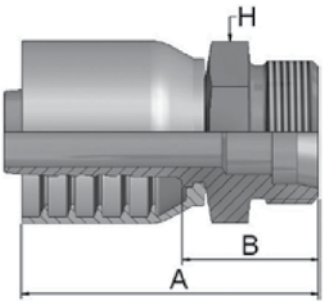

Фитинг серии 73, тип DKOS(ш)

- Метрическая резьба, конус 24°, тяжелая серия.

Фитинг серии 73 для рукава: **731**

Артикул	DN	дюйм	размер	мм	Резьба	Трубка мм	A мм	B мм	H мм
1D273-20-12	20	3/4	-12	19,1	M30x2	20	84	35	30
1D273-25-12	20	3/4	-12	19,1	M36x2	25	86	37	36
1D273-30-16	25	1	-16	25,4	M42x2	30	94	42	46
1D273-38-20	32	1-1/4	-20	31,8	M52x2	38	112	46	55

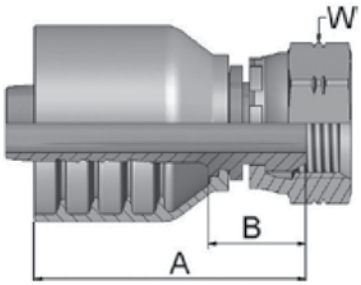

Фитинг серии 73, тип BSP(г)

- С обжимной гайкой, резьба BSP, конус 60°.

Фитинг серии 73 для рукава: **731**

Артикул	DN	дюйм	размер	мм	Резьба	A мм	B мм	W мм
19273-12-12	20	3/4	-12	19,1	3/4x14	77	29	32
19273-16-16	25	1	-16	25,4	1x11	89	38	41
19273-20-20	32	1-1/4	-20	31,8	1-1/4x11	101	37	50
19273-24-24	40	1-1/2	-24	38,1	1-1/2x11	100	37	55
19273-32-32	50	2	-32	50,8	2x11	113	38	70

Энерпром
ЭФФЕКТИВНЫЕ РЕШЕНИЯ сложных технических задач

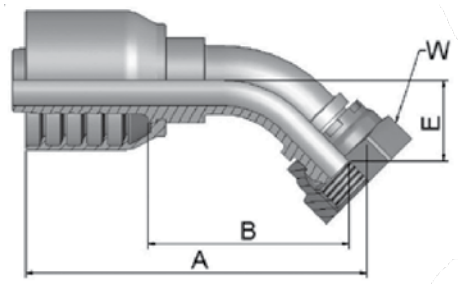

Фитинг серии 73, тип BSP(г)-45

- С обжимной гайкой, резьба BSP, конус 60°, изгиб 45°.

Фитинг серии 73 для рукава: **731**

Артикул	DN	дюйм	размер	мм	Резьба	A мм	B мм	E мм	W мм
1B173-12-12	20	3/4	-12	19,1	3/4x14	110	62	26	32
1B173-16-16	25	1	-16	25,4	1x11	136	84	39	41
1B173-20-20	32	1-1/4	-20	31,8	1-1/4x11	169	105	44	50
1B173-24-24	40	1-1/2	-24	38,1	1-1/2x11	172	109	38	55
1B173-32-32	50	2	-32	50,8	2x11	229	157	50	70

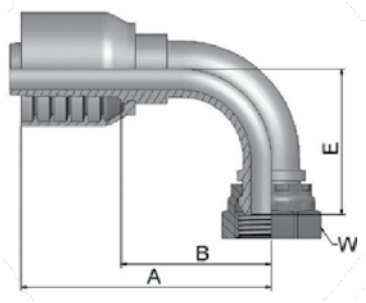

Фитинг серии 73, тип BSP(г)-90

- С обжимной гайкой, резьба BSP, конус 60°, изгиб 90°.

Фитинг серии 73 для рукава: **731**

Артикул	DN	дюйм	размер	мм	Резьба	A мм	B мм	E мм	W мм
1B273-12-12	20	3/4	-12	19,1	3/4x14	106	58	55	32
1B273-16-16	25	1	-16	25,4	1x11	121	70	76	41
1B273-20-20	32	1-1/4	-20	31,8	1-1/4x11	151	87	80	50
1B273-24-24	40	1-1/2	-24	38,1	1-1/2x11	166	103	103	55
1B273-32-32	50	2	-32	50,8	2x11	229	157	149	70

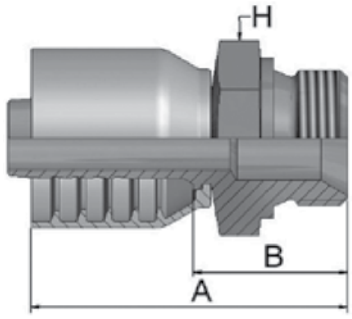

Фитинг серии 73, тип BSP(ш)

- Резьба цилиндрическая BSP, конус внутренний 60°.

Фитинг серии 73 для рукава: **731**

Артикул	DN	дюйм	размер	мм	Резьба	A мм	B мм	H мм
1D973-12-12	20	3/4	-12	19,1	3/4x14	87	38	32
1D973-16-16	25	1	-16	25,4	1x11	95	43	41
1D973-20-20	32	1-1/4	-20	31,8	1-1/14x11	114	47	50
1D973-24-24	40	1-1/2	-24	38,1	1-1/2x11	114	49	55
1D973-32-32	50	2	-32	50,8	2x11	129	58	70

ЭФФЕКТИВНЫЕ РЕШЕНИЯ сложных технических задач

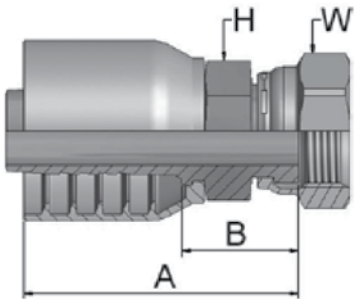

Фитинг серии 73, тип ORFS(г)

- С обжимной гайкой, с шестигранником.

Фитинг серии 73 для рукава: **731**

Артикул	DN	дюйм	размер	мм	Резьба	A мм	B мм	H мм	W мм
1JC73-12-12-SM	20	3/4	-12	19,1	1-3/16x12	81	33	30	36

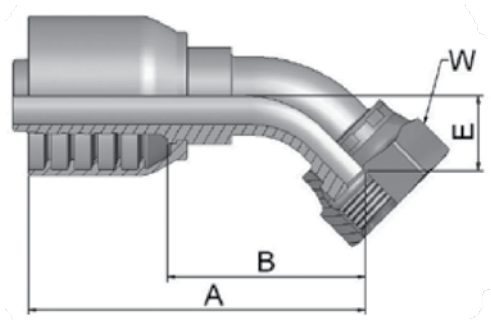

Фитинг серии 73, тип ORFS(г)-45

- С обжимной гайкой, изгиб 45°.

Фитинг серии 73 для рукава: **731**

Артикул	DN	дюйм	размер	мм	Резьба	A мм	B мм	E мм	W мм
1J773-12-12-SM	20	3/4	-12	19,1	1-3/16x12	105	57	21	36
1J773-16-12-SM	20	3/4	-12	19,1	1-7/16x12	107	59	24	41
1J773-16-16-SM	25	1	-16	25,4	1-7/16x12	119	69	24	41
1J773-20-16-SM	25	1	-16	25,4	1-11/16x12	131	80	26	50
1J773-20-20-SM	32	1.1/4	-20	31,8	1-11/16x12	154	90	30	50

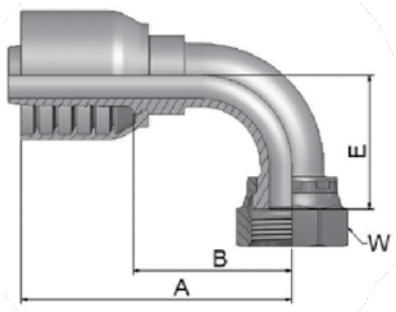

Фитинг серии 73, тип ORFS(г)-90

- С обжимной гайкой, изгиб 90°.

Фитинг серии 73 для рукава: **731**

Артикул	DN	дюйм	размер	мм	Резьба	A мм	B мм	E мм	W мм
1J973-12-12-SM	20	3/4	-12	19,1	1-3/16x12	101	53	48	36
1J973-16-12-SM	20	3/4	-12	19,1	1-7/16x12	114	66	56	41
1J973-16-16-SM	25	1	-16	25,4	1-7/16x12	120	69	56	41
1J973-20-16-SM	25	1	-16	25,4	1-11/16x12	127	77	64	50
1J973-20-20-SM	32	1.1/4	-20	31,8	1-11/16x12	151	87	69	50

ЭНЕРПРОМ
ЭФФЕКТИВНЫЕ РЕШЕНИЯ сложных технических задач

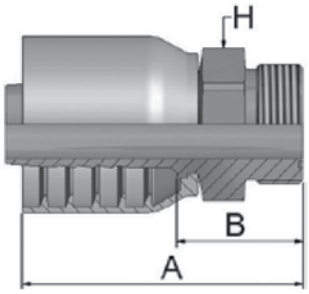

Фитинг серии 73, тип ORFS(ш)

- С обжимной гайкой.

Фитинг серии 73 для рукава: **731**

Артикул	⊚				Резьба	A	B	H
	DN	дюйм	размер	мм		мм	мм	мм
1JM73-16-16-SM	25	1	-16	25,4	1-7/16x12	93	42	41
1JM73-20-16-SM	25	1	-16	25,4	1-11/16x12	89	39	46
1JM73-20-20-SM	32	1-1/4	-20	31,8	1-11/16x12	106	42	46

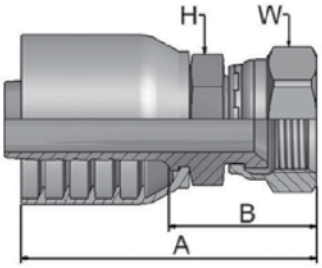

Фитинг серии 73, тип JIC(г)

- С обжимной гайкой, резьба JIC, конус 37°.

Фитинг серии 73 для рукава: **731**

Артикул	⊚				Резьба	A	B	E	W
	DN	дюйм	размер	мм		мм	мм	мм	мм
10673-12-12-SM	20	3/4	-12	19,1	1-1/16x12	93	45	30	32
10673-16-12	20	3/4	-12	19,1	1-5/16x12	95	47	1-3/8	1-1/2
10673-16-16-SM	25	1	-16	25,4	1-5/16x12	103	52	36	41
10673-20-16	25	1	-16	25,4	1-5/8x12	108	60	1-3/4	2
10673-20-20-SM	32	1-1/4	-20	31,8	1-5/8x12	125	61	46	55
10673-24-20-SM	32	1-1/4	-20	31,8	1-7/8x12	130	66	50	60
10673-24-24-SM	40	1-1/2	-24	38,1	1-7/8x12	128	66	50	60
10673-32-32	50	2	-32	50,8	2-1/2x12	150	81	2-1/2	2-7/8

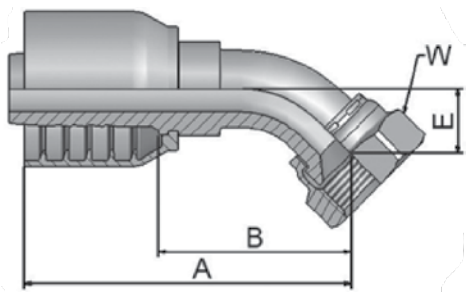

Фитинг серии 73, тип JIC(г)-45

- С обжимной гайкой, резьба JIC, конус 37°, изгиб 45°.

Фитинг серии 73 для рукава: **731**

Артикул	⊚				Резьба	A	B	E	W
	DN	дюйм	размер	мм		мм	мм	мм	мм
13773-12-12-SM	20	3/4	-12	19,1	1-1/16x12	104	56	21	32
13773-16-16-SM	25	1	-16	25,4	1-5/16x12	119	69	24	41
13773-20-20-SM	32	1-1/4	-20	31,8	1-5/8x12	172	108	47	55
13773-24-24-SM	40	1-1/2	-24	38,1	1-7/8x12	194	132	58	60
13773-32-32-SM	50	2	-32	50,8	2-1/2x12	251	179	72	75

ЭФФЕКТИВНЫЕ РЕШЕНИЯ сложных технических задач

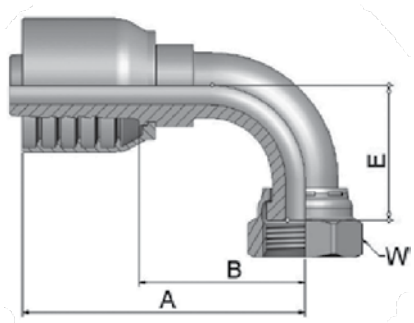

Фитинг серии 73, тип JIC(г)-90

- С обжимной гайкой, резьба JIC, конус 37°, изгиб 90°.

Фитинг серии 73 для рукава: **731**

Артикул	DN	дюйм	размер	мм	Резьба	A мм	B мм	E мм	W мм
13973-12-12	20	3/4	-12	19,1	1-1/16x12	103	59	62	1-1/2
13973-16-12	20	3/4	-12	19,1	1-5/16x12	115	94	41	1-1/2
13973-16-16-SM	25	1	-16	25,4	1-5/16x12	118	67	56	41
13973-20-20-SM	32	1.1/4	-20	31,8	1-5/8x12	151	87	85	55
13973-24-24-SM	40	1-1/2	-24	38,1	1-7/8x12	194	119	102	60
13973-32-32-SM	50	2	-32	50,8	2-1/2x12	229	157	152	75

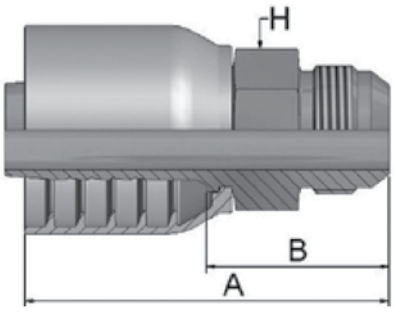

Фитинг серии 73, тип JIC(ш)

- Резьба цилиндрическая JIC, конус 37°.

Фитинг серии 73 для рукава: **731**

Артикул	DN	дюйм	размер	мм	Резьба	A мм	B мм	H мм
10373-12-12-SM	20	3/4	-12	19,1	1-1/16x12	89	41	30
10373-16-12-SM	20	3/4	-12	19,1	1-5/16x12	91	43	36
10373-16-16-SM	25	1	-16	25,4	1-5/16x12	97	47	36
10373-20-16	25	1	-16	25,4	1-5/8x12	102	52	46
10373-20-20-SM	32	1-1/4	-20	31,8	1-5/8x12	118	54	46
10373-24-20	32	1-1/4	-20	31,8	1-7/8x12	118	54	2
10373-24-24-SM	40	1-1/2	-24	38,1	1-7/8x12	122	59	50
10373-32-32-SM	50	2	-32	50,8	2-1/2x12	143	72	65

ЭНЕРПРОМ
ЭФФЕКТИВНЫЕ РЕШЕНИЯ сложных технических задач

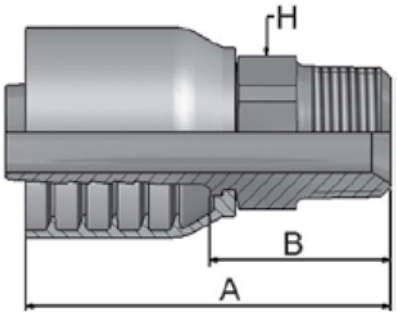

Фитинг серии 73, тип NPTF(ш)

- Резьба NPTF, конус 60°.

Фитинг серии 73 для рукава: **731**

Артикул	⊚				Резьба	A	B	H
	DN	дюйм	размер	мм		мм	мм	мм
10173-12-12-SM	20	3/4	-12	19,1	3/4x14	90	42	30
10173-16-16	25	1	-16	25,4	1x11-1/2	100	51	1-3/8
10173-20-20-SM	32	1.1/4	-20	31,8	1-1/4x11-1/2	125	61	46
10173-24-24-SM	40	1-1/2	-24	38,1	1-1/2x11-1/2	124	61	50
10173-32-32	50	2	-32	50,8	2x11-1/2	141	73	2-1/2

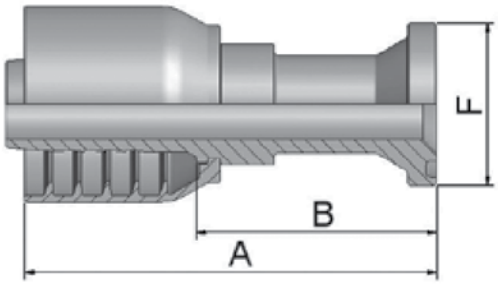

Фланец серии 73, тип SF3000

- Стандарт SAE 3000.

Фитинг серии 73 для рукава: **731**

Артикул	⊚				Типоразмер соединения	A	B	F
	DN	дюйм	размер	мм		мм	мм	мм
11573-12-12	20	3/4	-12	19,1	3/4	110	62	38
11573-16-12	20	3/4	-12	19,1	1	110	62	45
11573-16-16	25	1	-16	25,4	1	117	67	45
11573-16-20	32	1-1/4	-20	31,8	1	133	69	45
14A73-20-16	25	1	-16	25,4	1-1/4	85	34	51
14A73-20-20	32	1-1/4	-20	31,8	1-1/4	141	77	51
14A73-24-20	32	1-1/4	-20	31,8	1-1/2	104	40	60
14A73-24-24	40	1-1/2	-24	38,1	1-1/2	166	103	60
14A73-32-24	40	1-1/2	-24	38,1	2	113	50	71
14A73-32-32	50	2	-32	50,8	2	220	148	71

ЭФФЕКТИВНЫЕ РЕШЕНИЯ сложных технических задач

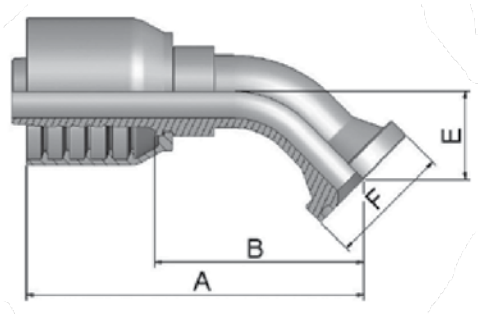

Фланец серии 73, тип SF3000-45

- Стандарт SAE 3000, изгиб 45°.

Фитинг серии 73 для рукава: **731**

Артикул	DN	дюйм	размер	мм	Типоразмер соединения	A мм	B мм	E мм	F мм
11773-12-12	20	3/4	-12	19,1	3/4	119	71	27	38
11773-16-12	20	3/4	-12	19,1	1	109	64	26	44
11773-16-16	25	1	-16	25,4	1	127	77	32	45
14F73-20-16	25	1	-16	25,4	1-1/4	136	85	32	51
14F73-20-20	32	1-1/4	-20	31,8	1-1/4	160	96	35	51
14F73-24-20	32	1-1/4	-20	31,8	1-1/2	162	102	38	60
14F73-24-24	40	1-1/2	-24	38,1	1-1/2	178	115	44	60
14F73-32-32	50	2	-32	50,8	2	224	153	62	71

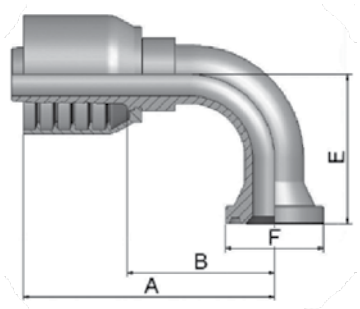

Фланец серии 73, тип SF3000-90

- Стандарт SAE 3000, изгиб 90°.

Фитинг серии 73 для рукава: **731**

Артикул	DN	дюйм	размер	мм	Типоразмер соединения	A мм	B мм	E мм	F мм
11973-12-12	20	3/4	-12	19,1	3/4	109	61	58	38
11973-16-12	20	3/4	-12	19,1	1	102	54	58	45
11973-16-16	25	1	-16	25,4	1	118	67	70	45
14N73-20-16	25	1	-16	25,4	1-1/4	128	78	68	51
14N73-20-20	32	1-1/4	-20	31,8	1-1/4	155	91	90	51
14N73-24-20	32	1-1/4	-20	31,8	1-1/2	155	91	90	60
14N73-24-24	40	1-1/2	-24	38,1	1-1/2	166	103	93	60
14N73-32-24	40	1-1/2	-24	38,1	2	166	103	92	71
14N73-32-32	50	2	-32	50,8	2	220	148	133	71

ЭНЕРПРОМ
ЭФФЕКТИВНЫЕ РЕШЕНИЯ сложных технических задач

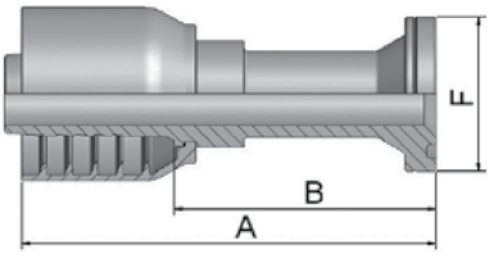

Фланец серии 73, тип SF6000

- Стандарт SAE 6000.

Фитинг серии 73 для рукава: **731**

Артикул	DN	дюйм	размер	мм	Типоразмер соединения	A мм	B мм	F мм
16A73-12-12	20	3/4	-12	19,1	3/4	130	82	41
16A73-16-12	20	3/4	-12	19,1	1	135	87	48
16A73-12-16	25	1	-16	25,4	3/4	136	85	41
16A73-16-16	25	1	-16	25,4	1	131	81	48
16A73-20-16	25	1	-16	25,4	1-1/4	142	91	54
16A73-16-20	32	1-1/4	-20	31,8	1	149	85	48
16A73-20-20	32	1-1/4	-20	31,8	1-1/4	149	85	54
16A73-24-20	32	1-1/4	-20	31,8	1-1/2	121	57	64
16A73-20-24	40	1-1/2	-24	38,1	1-1/4	158	96	54
16A73-24-24	40	1-1/2	-24	38,1	1-1/2	166	104	64
16A73-32-24	40	1-1/2	-24	38,1	2	129	66	79
16A73-32-32	50	2	-32	50,8	2	194	122	79

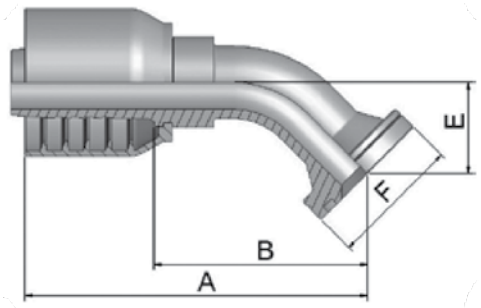

Фланец серии 73, тип SF6000-45

- Стандарт SAE 6000, изгиб 45°.

Фитинг серии 73 для рукава: **731**

Артикул	DN	дюйм	размер	мм	Типоразмер соединения	A мм	B мм	E мм	F мм
16F73-12-12	20	3/4	-12	19,1	3/4	110	62	26	41
16F73-16-12	20	3/4	-12	19,1	1	110	62	26	48
16F73-12-16	25	1	-1	25,4	3/4	123	73	32	41
16F73-16-16	25	1	-16	25,4	1	129	79	32	48
16F73-20-16	25	1	-16	25,4	1-1/4	129	79	32	54
16F73-20-20	32	1-1/4	-20	31,8	1-1/4	163	98	38	54
16F73-24-20	32	1-1/4	-20	31,8	1-1/2	163	99	38	63
16F73-24-24	40	1-1/2	-24	38,1	1-1/2	178	115	44	64
16F73-32-32	50	2	-32	50,8	2	230	158	56	79

ЭФФЕКТИВНЫЕ РЕШЕНИЯ сложных технических задач

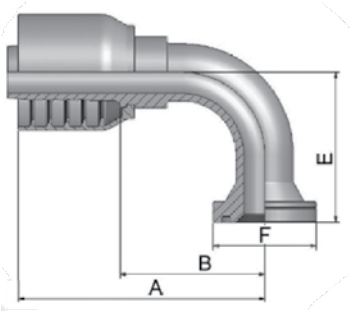

Фланец серии 73, тип SF6000-90

- Стандарт SAE 6000, изгиб 90°.

Фитинг серии 73 для рукава: **731**

Артикул	DN	дюйм	размер	мм	Типоразмер соединения	A мм	B мм	E мм	F мм
16N73-12-12	20	3/4	-12	19,1	3/4	101	53	58	41
16N73-12-16	25	1	-16	25,4	3/4	109	58	70	41
16N73-16-16	25	1	-16	25,4	1	122	71	70	48
16N73-20-16	25	1	-16	25,4	1-1/4	122	71	70	54
16N73-20-20	32	1-1/4	-20	31,8	1-1/4	172	108	71	54
16N73-24-20	32	1-1/4	-20	31,8	1-1/2	172	108	76	64
16N73-24-24	40	1-1/2	-24	38,1	1-1/2	166	103	104	64
16N73-32-32	50	2	-32	50,8	2	229	157	138	79

ЭФФЕКТИВНЫЕ РЕШЕНИЯ сложных технических задач